MAROS engineering

# PNEUMATIC VALVES
FOR FLUIDS

# VALVOLE PNEUMATICHE
PER FLUIDI

## CATALOG

**PNEUMATIC VALVES CATALOG REV 2.2026**
**CATALOGO VALVOLE PNEUMATICHE REV 2.2026**

Printed in Ferrara, Italy in June 2026
Stampato a Ferrara a Giugno 2026

MA.RO.S. engineering S.R.L.
Via del Lavoro 1/a Località Coronella  44028 Poggio Renatico FERRARA - iTALY

# ABOUT

## MANUFACTURING HIGH-QUALITY VALVES SINCE 1991

Founded in 1991, MAROS Engineering develops and manufactures valves for industrial automation.
To date, the company's headquarters are located in Ferrara, Italy, where a 6800-mq area houses the production facilities, warehouse, and sales department.
MAROS' valves enliven the heart of applications in a wide range of industrial fields, spanning the metallurgical industry, food and non-food packaging, chemical industry, textile, woodworking, ceramic processing, dry cleaning, and several industrial installations of various kinds.
The in-depth know-how of the technical sales team, a long experience in the field of industrial automation, and a completely in-house production cycle enable MAROS to provide customers with qualified advice to identify the best solution for each application, or to develop custom valves in a short time, even for small batches.









## VALVOLE PNEUMATICHE DI ALTA QUALITÀ DAL 1991

MAROS Engineering sviluppa, produce e commercializza **valvole per l'automazione industriale.**
Fin dalla sua fondazione la sede dell'azienda si trova a Ferrara, dove su un'area di 6800 mq si distribuiscono il sito produttivo, il magazzino, l'ufficio tecnico e l'ufficio commerciale.
Le valvole MAROS animano il cuore di applicazioni in ambiti molto diversi, spaziando fra industria metallurgica, confezionamento alimentare e non, industria chimica, farmaceutica, tessile, lavorazione del legno, lavorazione della ceramica, lavaggio a secco, impiantistica e molto altro.
L'approfondito know-how del team tecnico-commerciale, una lunga esperienza nel campo dell'automazione industriale e un ciclo produttivo agile, versatile ed efficiente, permettono allo staff MAROS di offrire alla clientela una consulenza qualificata al fine di individuare la migliore soluzione per ogni applicazione, o, in alternativa, di sviluppare e produrre in tempi brevi valvole customizzate, anche per piccoli lotti.

# *Some areas of* APPLICATION



PLANT ENGINEERING /
IMPIANTISTICA



PACKAGING INDUSTRY /
CONFEZIONAMENTO



FOOD INDUSTRY/
INDUSTRIA ALIMENTARE



CHEMICAL INDUSTRY/
INDUSTRIA CHIMICA



COSMETIC INDUSTRY/
INDUSTRIA COSMETICA



CERAMIC INDUSTRY/
INDUSTRIA CERAMICA



INDUSTRIAL WASHING /
LAVAGGI INDUSTRIALI



LAUNDRY AND DRY-CLEANING
LAVANDERIA E LAVASECCO



METAL-WORKING
LAVORAZIONE METALLI



THERMOTECHNICS/
TERMOTECNICA



SAFETY PLANTS /
IMPIANTI DI SICUREZZA



MARINE INDUSTRY /
INDUSTRIA NAVALE



TEXTILE INDUSTRY/
INDUSTRIA TESSILE



PAPER INDUSTRY /
INDUSTRIA CARTARIA



WOOD WORKING AND FURNITURE/
LAVORAZIONE LEGNO E MOBILI

# *Alcuni settori* di APPLICAZIONE

Over the course of more than 30 years of experience in the field of industrial automation, Maros Engineering has specialized in the design and manufacture of pneumatic valves for fluid control in different types of applications, spanning a wide range of industries and manufacturing fields.
To date, our catalog includes modulating valves, piston valves for steam and high-temperature fluids, angle-seat, right-angle-seat or streamlined valves, pneumatic actuators, ball valves, and butterfly valves.



Nel corso di oltre 30 anni di esperienza nell'ambito dell'automazione industriale, Maros Engineering si è specializzata nella progettazione e produzione di valvole pneumatiche per fluidi di varia natura in diversi tipi di applicazioni, spaziando in un'ampia gamma di settori merceologici e ambiti manifatturieri.
Ad oggi, il nostro catalogo comprende valvole con modulazione elettronica del flusso, valvole a tampone per vapore e fluidi ad alta temperatura, valvole compatte inclinate, a squadro, a flusso avviato, attuatori pneumatici, valvole a sfera e valvole a farfalla.

# ADVANCED FLOW CONTROL

TÜV IT 24 ATEX 0196 AR

Certified Quality System
Nr. 50 100 17245

Series / Serie **SRX/SRT MODULATING**

Electronically controlled angle seat modulating valve for high-temperature fluids and steam

Valvola modulante a sede inclinata a controllo elettronico per fluidi e vapore ad alta temperatura

..... p. 10



Series / Serie **SRX**

Angle seat valve stainless steel body for high-temperature fluids and steam

Valvola a sede inclinata con corpo in acciaio inox per fluidi ad alta temperatura e vapore

..... p. 14



Series / Serie **SRT**

Angle seat valve brass body for high temperature fluids and steam

Valvola a sede inclinata con corpo in ottone per fluidi ad alta temperatura e vapore

..... p. 18



Series / Serie **FLUXA YCXA**

Compact angle seat valve stainless steel body

Valvola compatta a sede inclinata con corpo in acciaio inox

..... p. 22



Series / Serie **FLUXA YAD**

Compact angle seat valve brass body

Valvola compatta a sede inclinata con corpo in ottone

..... p. 24



# INDICE


Series / Serie **FLUXA**

Compact streamlined valve brass body

Valvola compatta a flusso avviato con corpo in ottone

..... p. 26



Series / Serie **SELUB**

Self-lubricated piston valve (angle-seat or right-angle seat design) brass body

Valvola a tampone autolubrificata con corpo in ottone (versione a squadro e a sede inclinata)

..... p. 28



Series / Serie **NR**

Piston valve brass body (angle-seat or right-angle seat design)

Valvola a tampone a sede inclinata o a squadro con corpo in ottone

..... p. 31



Series / Serie **FAST 3**

3-way diverter valve

Valvola deviatrice a 3 vie

..... p. 34



Series / Serie **DISK F**

Gate valve

Valvola a saracinesca

..... p. 39



Accessories / Accessori **SBSRZ**

Switch box ..... p. 41

Series / Serie

***MOSFE***

Pneumatic actuator for ball and butterfly valves

Attuatore pneumatico per valvole a sfera e a farfalla

..... p. 42



Accessories/ Accessori

***SWITCH-BOX***

Switch boxes for MOSFE actuators

Switch-box per attuatori MOSFE

..... p. 47



***2-WAY BALL VALVES / VALVOLE A SFERA A 2 VIE***

Aisi 316 L stainless steel body polish finish
Corpo acciaio inox Aisi 316 L finitura lucida
..... p. 48

Aisi 316 L stainless steel body sand-blasted finish
Corpo in acciaio inox Aisi 316 L finitura sabbiata
..... p. 49

Microcast Aisi 316 stainless steel body
Corpo in acciaio microfuso Aisi 316
..... p. 50

Chrom-plated brass body
Corpo in ottone cromato
..... p. 51

Aisi 316 L stainless steel body wafer type
Corpo piatto (wafer) in acciaio inox Aisi 316 L
..... p. 52

Microcast Aisi 316 stainless steel body wafer type
Corpo piatto (wafer) in acciaio inox Aisi 316 microfuso
..... p. 53

Aisi 316 L stainless steel body for high-pressure
Corpo acciaio inox Aisi 316 L per alta pressione
..... p. 54



# INDICE

## *3-WAY BALL VALVES / VALVOLE A SFERA A 3 VIE*




Aisi 316 L stainless steel body polish finish
Corpo in acciaio inox Aisi 316 L finitura lucida ..... p. 55

Microcast Aisi 316 stainless steel body
Corpo acciaio inox Aisi 316 microfuso ..... p. 57

Chrom-plated brass body
Corpo in ottone cromato ..... p. 59

Aisi 316 L stainless steel body for high-pressure
Corpo in acciaio inox Aisi 316 L per alta pressione ..... p. 61




## *BUTTERFLY VALVES / VALVOLE A FARFALLA*


Butterfly valve wafer type
Valvola a farfalla tipo wafer ..... p. 62

Butterfly valve lug type
Valvola a farfalla tipo lug ..... p. 64

Butterfly valve Aisi 304/316 stainless steel body
Valvola a farfalla con corpo in acciaio inox Aisi 304/316 ..... p. 66

***COMPATIBILITY CHART / TABELLA DI COMPATIBILITÀ*** ..... p. 67

## MODULATING ANGLE-SEAT VALVE
## VALVOLA MODULANTE A SEDE INCLINATA



***SRX MODULATING/MODULANTE***
*Stainless Steel body / Corpo valvola in acciaio Inox*



***SRT MODULATING/ MODULANTE***
*Brass body / Corpo valvola in ottone*

**Electronic flow modulation**
**Modulazione elettronica del flusso**

**Maximum flow control accuracy**
**Massima precisione del controllo del flusso**

**Linear shutter opening pattern**
**Apertura otturatore lineare**

**Parabolic profile shutter**
**Otturatore a profilo parabolico**

**Feedback module**
**Modulo di ritorno segnale**

**Fluid and steam control up to + 187° C**
**Controllo fluidi e vapore fino a + 187° C**

**Internal springs designed for long life up to 10 M cycles***
**Molle interne progettate per lunga durata fino a 10 M di cicli ***

**Swiveling cylinder**
**Cilindro orientabile**

**No wrench needed for cylinder orientation**
**Cilindro orientabile senza uso di chiave inglese**

**Self-lubricated rod guide (seizure prevention)**
**Autolubrificazione guida stelo (prevenzione grippaggio)**

**based on MAROS engineering's tests*
*test effettuati da MAROS engineering*

| | |
|---|---|
| **Type /Tipo** | **Modulating angle seat valve / Valvola modulante a sede inclinata** |
| Size / Misure | 1/2" - 2" (PN40-PN16) |
| Pipe threads / Attacchi | F/F gas ISO228 |
| Available versions/ Versioni disponibili | Normally Closed (NC) / Normalmente Chiusa (NC) |
| Flow mode / Tipo di flusso | Bidirectional flow / Flusso bidirezionale |
| Ambient temperature / Temperatura ambiente | 0°/+50°C |
| Pilot pressure / Pressione pilota | Min 5.0 bar – Max 7.0 bar |
| Power supply / Alimentazione elettrica | 24 VDC ± 10% |
| Maximum power input / Potenza massima assorbita | 6.25 W |
| Input signal / Segnale d'ingresso | 4-20 mA |
| Output signal / Segnale d'uscita | 4-20 mA |
| Accuracy / Precisione | 0.2% f.s. |
| Linearity error / Errore di linearità | 0.2% f.s. |
| Hysteresis / Isteresi | <1% |
| Protection class / Classe di protezione | IP65 |
| Actuation mode / Caratteristica apertura otturatore | Linear / Lineare |
| Valve body / Corpo valvola | Stainless Steel Aisi 316 or Brass / Acciaio inox Aisi 316 o ottone |
| Rotable cylinder / Cilindro orientabile | Yes / Si |
| Seal holder / Otturatore | Stainless Steel Aisi 316 or Brass / Acciaio inox Aisi 316 o ottone |
| Piston / Pistone | Aluminium / Alluminio |
| Cylinder / Cilindro | Anodized aluminium / Alluminio anodizzato |
| Piston rod / Stelo | Stainless steel Aisi 304 / Acciaio Inox Aisi 304 |
| Rod wiper / Raschiatore | Si / Yes |
| Rod gasket / Guarnizione stelo | Spring loaded V-Ring seal / Pacco V-Ring con molla di precarico |
| Shutter seal / Guarnizione otturatore | PTFE |
| Sensor and electronic board enclosure<br>Contenitore sensore e schede elettroniche | Aluminium / Alluminio |
| **UPON REQUEST / SU RICHIESTA** | |
| Cylinder surface chemical nickel plating (Niploy process) / Nichelatura chimica superficiale del cilindro (Processo Niploy) | |
| FKM or EPDM shutter seal / Guarnizioni otturatore in FKM o EPDM | |

## AVAILABLE MODELS / VARIANTI DISPONIBILI



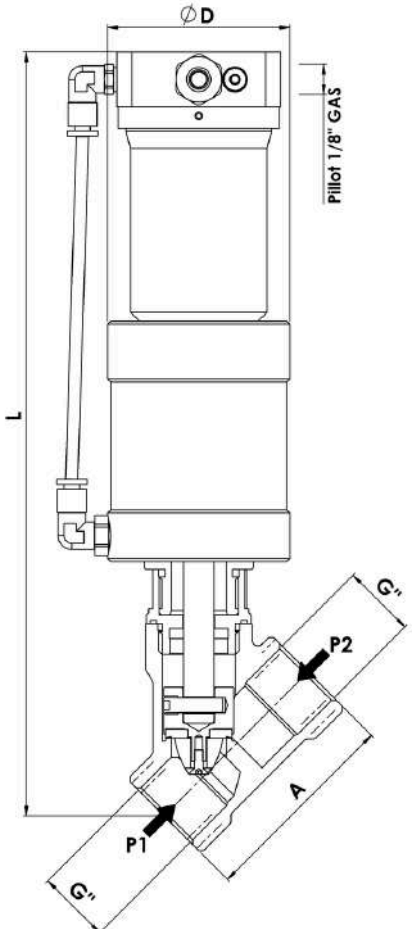




**ΔP = P1-P2**

| SRX Modulating - NC Closing against flow / SRX Modulante - NC Ingresso fluido sotto otturatore | | | | | | | | |
|---|---|---|---|---|---|---|---|---|
| **Code Codice** | **Gas pipe thread Filett. (gas) G"** | **DN** | **A [mm]** | **L max [mm]** | **Ø D [mm]** | **Ø cylinder cilindro [mm]** | **Δp Max [bar]** | **Kv (*) [m³/h]** |
| X1012011-1 | 1/2" | 15 | 60 | 242.5 | 60 | 50 | 31.4 | 3.7 |
| X1034011-1 | 3/4" | 20 | 74 | 255.5 | 60 | 50 | 17.5 | 7.6 |
| X1034021-1 | 3/4" | 20 | 74 | 271.5 | 70 | 60 | 29.2 | 7.6 |
| X1100011-1 | 1" | 25 | 94 | 270.5 | 60 | 50 | 8.5 | 13.8 |
| X1100021-1 | 1" | 25 | 94 | 286.5 | 70 | 60 | 15.5 | 13.9 |
| X1100031-2 | 1" | 25 | 94 | 319.5 | 94 | 80 | 29.2 | 14.4 |
| X1114021-1 | 1"1/4 | 32 | 100 | 290.5 | 70 | 60 | 7.7 | 25.5 |
| X1114031-2 | 1"1/4 | 32 | 100 | 324.5 | 94 | 80 | 16.5 | 24.3 |
| X1114041-2 | 1"1/4 | 32 | 100 | 358.5 | 129 | 110 | 27.6 | 25.5 |
| X1112031-2 | 1"1/2 | 40 | 110 | 333.5 | 94 | 80 | 9.3 | 37.2 |
| X1112041-2 | 1"1/2 | 40 | 110 | 367.5 | 129 | 110 | 19.5 | 39.5 |
| X1200031-2 | 2" | 50 | 124 | 347.5 | 94 | 80 | 5.4 | 64.5 |
| X1200041-2 | 2" | 50 | 124 | 364.5 | 129 | 110 | 11.0 | 68.4 |

| SRT Modulating - NC Closing against flow / SRT Modulante - NC Ingresso fluido sotto otturatore | | | | | | | | |
|---|---|---|---|---|---|---|---|---|
| **Code Codice** | **Gas pipe thread Filett. gas G"** | **DN** | **A [mm]** | **L max [mm]** | **D [mm]** | **Ø cylinder Ø cilindro [mm]** | **Δp Max [bar]** | **Kv(*) [m³/h]** |
| T1012011-1 | 1/2" | 15 | 56 | 240.5 | 60 | 50 | <16.0 | 3.8 |
| T1034011-1 | 3/4" | 20 | 67 | 251.5 | 60 | 50 | <16.0 | 6.5 |
| T1100011-1 | 1" | 25 | 78 | 256.5 | 60 | 50 | 8.5 | 11.3 |
| T1100021-1 | 1" | 25 | 78 | 272.5 | 70 | 60 | <16.0 | 10.6 |
| T1114021-1 | 1"1/4 | 32 | 100 | 290.5 | 70 | 60 | 7.7 | 19.7 |
| T1114031-2 | 1"1/4 | 32 | 100 | 323.5 | 94 | 80 | <16.0 | 19.7 |
| T1112031-2 | 1"1/2 | 40 | 110 | 332.5 | 94 | 80 | 10.4 | 33.4 |
| T1112041-2 | 1"1/2 | 40 | 110 | 368.5 | 129 | 110 | <16.0 | 34.5 |
| T1200031-2 | 2" | 50 | 124 | 347.5 | 94 | 80 | 6.0 | 58.7 |
| T1200041-2 | 2" | 50 | 124 | 382.5 | 129 | 110 | 11.5 | 62.5 |

***NOTE / NOTA***

** The flow coefficient KV represents the volume flow rate of water passing through the valve under the following conditions:*
*Il coefficiente di portata KV rappresenta la portata in volume di acqua che passa attraverso la valvola alle condizioni seguenti:*
*ΔP = 1 [bar]; T = 5÷40 [°C]; density/densità = 1000 [kg/m³]*



## *ANGLE SEAT STAINLESS STEEL BODY VALVE*
## *VALVOLA A SEDE INCLINATA CORPO INOX*

**Fluid and steam control up to + 187° C**
**Controllo fluidi e vapore fino a + 187° C**

**Internal springs designed for high frequency drive up to 10 M cycles***
**Molle interne progettate per alta frequenza di azionamento fino a 10 M di cicli ***

**Swiveling cylinder**
**Cilindro orientabile**

**No wrench needed for cylinder orientation**
**Cilindro orientabile senza uso di chiave inglese**

**Valve status indicator (NC only)**
**Segnalatore stato valvola (solo NC)**

**Self-lubricated rod guide (seizure prevention)**
**Autolubrificazione guida stelo (prevenzione grippaggio)**

*Atex certification upon request*
*Certificazione Atex su richiesta*

**Based on MAROS engineering's tests*
*Test effettuati da MAROS engineering*

| **Type / Tipo** | **Angle seat valve /Valvola a sede inclinata** |
|---|---|
| Size / Misure | 1/2" – 2" (PN40) |
| Pipe threads /Attacchi | F/F gas ISO228 |
| Available versions / Versioni disponibili | Normally Closed NC, Normally Open (NO) Double acting (DA)<br>Normalmente Chiusa (NC) Normalmente Aperta (NA) Doppio Effetto (DE) |
| Flow type / Tipo di flusso | Bidirectional / Bidirezionale |
| Ambient temperature / Temperatura ambiente | -20°/+80°C |
| Pilot pressure / Pressione pilota | Min 4.0 bar – Max 8.0 bar |
| Valve body / Corpo valvola | Stainless steel Aisi 316 / Acciaio inox Aisi 316 |
| Swiveling cylinder / Cilindro orientabile | Yes / Si |
| Seal holder / Otturatore | Stainless steel Aisi 316 / Acciaio inox Aisi 316 |
| Piston / Pistone | Aluminium / Alluminio |
| Cylinder / Cilindro | Anodized aluminium / Alluminio anodizzato |
| Piston rod / Stelo | Stainless steel Aisi 304 / Acciaio inox Aisi 304 |
| Rod wiper / Raschiatore | Yes / Si |
| Rod gasket / Guarnizione stelo | Spring loaded V-Ring seal / Pacco V-Ring con molla di precarico |
| Shutter seal / Guarnizione otturatore | PTFE |
| Valve status signal / Segnalazione stato valvola | Visual indicator (NC only) / Indicatore visivo (solo NC) |
| **UPON REQUEST / SU RICHIESTA** | |
| Atex Certification / Certificazione ATEX | |
| Inductive sensor switch box / Switch-box a sensori induttivi | |
| Cylinder Nickel-plating (Niploy Process) / Nichelatura chimica del cilindro (Processo Niploy) | |
| FKM or EPDM shutter seal / Guarnizione otturatore in FKM o EPDM | |

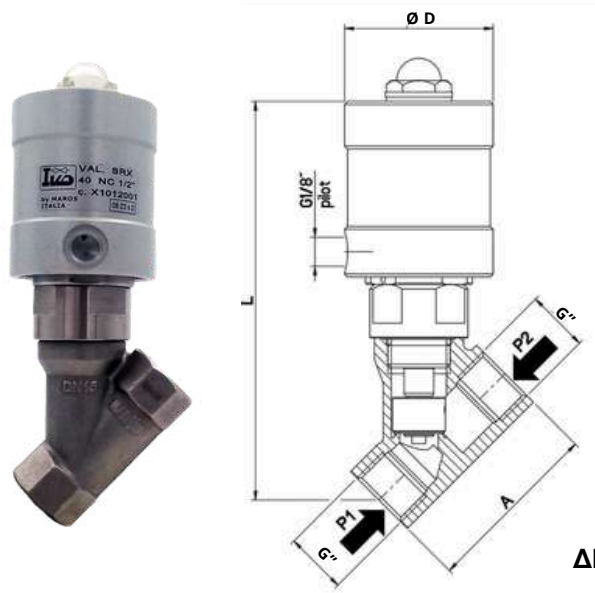


**ΔP = P1-P2**

| SRX - NC Closing against flow / SRX - NC Ingresso fluido sotto otturatore | | | | | | | | |
|---|---|---|---|---|---|---|---|---|
| **Code Codice** | **Gas pipe thread Filett. Gas G"** | **DN** | **A [mm]** | **L max [mm]** | **Ø D [mm]** | **Ø cylinder cilindro [mm]** | **Δp Max [bar]** | **Kv (*) [m³/h]** |
| X1012001 | 1/2" | 15 | 60 | 134 | 50 | 40 | 18.0 | 3.7 |
| X1012011 | 1/2" | 15 | 60 | 154 | 60 | 50 | 31.4 | 3.7 |
| X1034001 | 3/4" | 20 | 74 | 167 | 50 | 40 | 8.5 | 7.6 |
| X1034011 | 3/4" | 20 | 74 | 167 | 60 | 50 | 17.5 | 7.6 |
| X1034021 | 3/4" | 20 | 74 | 183 | 70 | 60 | 29.2 | 7.6 |
| X1100011 | 1" | 25 | 94 | 182 | 60 | 50 | 8.5 | 13.8 |
| X1100021 | 1" | 25 | 94 | 198 | 70 | 60 | 15.5 | 13.9 |
| X1100031 | 1" | 25 | 94 | 213 | 94 | 80 | 29.2 | 14.4 |
| X1114021 | 1"1/4 | 32 | 100 | 202 | 70 | 60 | 7.7 | 25.5 |
| X1114031 | 1"1/4 | 32 | 100 | 218 | 94 | 80 | 16.5 | 24.3 |
| X1114041 | 1"1/4 | 32 | 100 | 252 | 129 | 110 | 27.6 | 25.5 |
| X1112031 | 1"1/2 | 40 | 110 | 227 | 94 | 80 | 9.3 | 37.2 |
| X1112041 | 1"1/2 | 40 | 110 | 261 | 129 | 110 | 19.5 | 39.5 |
| X1200031 | 2" | 50 | 124 | 241 | 94 | 80 | 5.4 | 64.5 |
| X1200041 | 2" | 50 | 124 | 276 | 129 | 110 | 11.0 | 68.4 |

**The flow coefficient KV represents the volume flow rate of water passing through the valve under the following conditions:*
*Il coefficiente di portata KV rappresenta la portata in volume di acqua che passa attraverso la valvola alle condizioni seguenti:*
***ΔP = 1 [bar]; T = 5÷40 [°C]; density/densità = 1000 [kg/m³]***

| Ordering Key / Chiave di ordinazione | | | | |
|---|---|---|---|---|
| **X = Modello valvola / Valve Model** | | | | |
| **Attuatore Actuator** | **Dimensione Tubo Pipe Size BSP** | **Trattamento superficiale Surface treatment** | **Alesaggio Cylinder bore** | **Guarnizione otturatore Shutter seal** |
| | 012 – g 1/2" | | | 0 – FKM |
| 1 – NC /NC | 034 – g 3/4" | 0 – Ossidazione anodica Anodized oxidation | 0 – Ø40 | |
| | 100 – g 1" | | 1 – Ø50 | 1 – PTFE |
| 2 – NA /NO | 114 – g 1"1/4 | | 2 – Ø60 | |
| | 112 – g 1"1/2 | 1 – Nichelatura chimica Nickel surface | 3 – Ø80 | 2 - EPDM |
| 3 – DE /DA | 200 – g 2" | | 4 – Ø110 | |

*Example: X3100121 - Model Valve SRX, DA Actuator, 1" BSP, Nickel surface treatment, Cylinder Bore 60, Gasket PTFE.*

*Esempio: X3100121 - Valvola modello SRX, Attuatore DE, 1", Nichelatura chimica superficiale, Cilindro alesaggio 60, Guarnizione PTFE.*

## AVAILABLE MODELS / VARIANTI DISPONIBILI

| SRX -NC Closing with flow ** / SRX - NC Ingresso fluido sopra otturatore ** | | | | | | | | | |
|---|---|---|---|---|---|---|---|---|---|
| | | | | 1 | 5 | 10 | 20 | 30 | 40 |
| **Code Codice** | **Gas pipe thread Filett. Gas G"** | **DN** | **Ø cylinder cilindro [mm]** | **Minimum Pilot Pressure [bar] /Pressione Pilota Minima [bar]** | | | | | |
| X1012001 | 1/2" | 15 | 40 | 2.4 | 3.0 | 3.5 | 4.0 | - | - |
| X1012011 | 1/2" | 15 | 50 | 3.4 | 3.7 | 4.0 | 4.2 | - | - |
| X1034011 | 3/4" | 20 | 50 | 2.6 | 3.2 | 3.5 | 4.5 | - | - |
| X1034021 | 3/4" | 20 | 60 | 3.3 | 3.7 | 4.3 | 5.4 | - | - |
| X1100011 | 1" | 25 | 50 | 3.0 | 4.2 | 5.2 | 7.7 | - | - |
| X1100021 | 1" | 25 | 60 | 2.8 | 3.5 | 4.2 | 5.5 | - | - |
| X1100031 | 1" | 25 | 80 | 2.9 | 3.3 | 3.7 | 4.3 | - | - |
| X1114021 | 1"1/4 | 32 | 60 | 2.9 | 4.3 | 5.5 | 8.7 | - | - |
| X1114031 | 1"1/4 | 32 | 80 | 3.3 | 4.1 | 4.7 | 6.6 | - | - |
| X1114041 | 1"1/4 | 32 | 110 | 3.3 | 3.7 | 3.8 | 4.9 | - | - |
| X1112031 | 1"1/2 | 40 | 80 | 3.0 | 4.1 | 5.3 | 8.0 | - | - |
| X1112041 | 1"1/2 | 40 | 110 | 2.9 | 3.6 | 4.2 | 5.3 | - | - |
| X1200031 | 2" | 50 | 80 | 2.9 | 4.6 | 6.7 | - | - | - |
| X1200041 | 2" | 50 | 110 | 2.9 | 3.9 | 5.1 | 7.6 | - | - |

*** Water hammer risk with not-compressible fluids. / Rischio colpo d'ariete con fluidi non comprimibili.*

| SRX - NO Closing against flow / SRX - NA Ingresso fluido sotto otturatore | | | | | | | | | |
|---|---|---|---|---|---|---|---|---|---|
| | | | | **Pilot Pressure [bar] / Press. Pilota [bar]** | | | | | |
| | | | | 4.0 | 5.0 | 5.5 | 6.0 | 7.0 | 8.0 |
| **Code Codice** | **Filett. gas Gas pipe thread G"** | **DN** | **Ø cylinder cilindro [mm]** | **ΔP Max [bar]** | | | | | |
| X2012001 | 1/2" | 15 | 40 | 16.8 | 25.3 | 29.0 | 33.6 | <40 | <40 |
| X2012011 | 1/2" | 15 | 50 | 32.3 | <40 | <40 | <40 | <40 | <40 |
| X2034011 | 3/4" | 20 | 50 | 14.1 | 20.4 | 23.5 | 27.4 | 34.5 | <40 |
| X2034021 | 3/4" | 20 | 60 | 25.2 | 34.1 | 38.6 | <40 | <40 | <40 |
| X2100011 | 1" | 25 | 50 | 8.8 | 12.6 | 14.5 | 16.4 | 20.2 | 23.9 |
| X2100021 | 1" | 25 | 60 | 14.7 | 20.1 | 22.8 | 25.5 | 31.0 | 36.4 |
| X2100031 | 1" | 25 | 80 | 27.2 | 36.9 | <40 | <40 | <40 | <40 |
| X2114021 | 1"1/4 | 32 | 60 | 7.6 | 10.4 | 11.8 | 13.2 | 16.0 | 18.8 |
| X2114031 | 1"1/4 | 32 | 80 | 14.4 | 19.4 | 21.9 | 24.4 | 29.4 | 34.4 |
| X2114041 | 1"1/4 | 32 | 110 | 31.3 | <40 | <40 | <40 | <40 | <40 |
| X2112031 | 1"1/2 | 40 | 80 | 10.0 | 13.5 | 15.3 | 17.1 | 20.6 | 24.2 |
| X2112041 | 1"1/2 | 40 | 110 | 21.9 | 28.6 | 31.9 | 35.3 | <40 | <40 |
| X2200031 | 2" | 50 | 80 | 5.8 | 7.8 | 8.8 | 9.9 | 11.9 | 14.0 |
| X2200041 | 2" | 50 | 110 | 13.5 | 18.1 | 20.5 | 23.0 | 28.2 | 32.8 |

| SRX - DA Closing against flow / SRX - DE Ingresso fluido sotto otturatore | | | | | | | | | |
|---|---|---|---|---|---|---|---|---|---|
| | | | | Pilot Pressure [bar] / Pressione Pilota [bar] | | | | | |
| Code Codice | Gas pipe thread Filett. gas G" | DN | Ø cylinder cilindro [mm] | 4.0 | 5.0 | 5.5 | 6.0 | 7.0 | 8.0 |
| | | | | ΔP Max [bar] | | | | | |
| X3012001 | 1/2" | 15 | 40 | 32.0 | <40 | <40 | <40 | <40 | <40 |
| X3012011 | 1/2" | 15 | 50 | <40 | <40 | <40 | <40 | <40 | <40 |
| X3034011 | 3/4" | 20 | 50 | 30.2 | 35.3 | <40 | <40 | <40 | <40 |
| X3034021 | 3/4" | 20 | 60 | 38.9 | <40 | <40 | <40 | <40 | <40 |
| X3100011 | 1" | 25 | 50 | 13.6 | 17.0 | 19.0 | 19.8 | 28.8 | 32.9 |
| X3100021 | 1" | 25 | 60 | 20.1 | 28.5 | 30.2 | 33.8 | 38.9 | <40 |
| X3100031 | 1" | 25 | 80 | <40 | <40 | <40 | <40 | <40 | <40 |
| X3114021 | 1"1/4 | 32 | 60 | 11.3 | 14.1 | 15.5 | 16.9 | 19.7 | 22.5 |
| X3114031 | 1"1/4 | 32 | 80 | 17.0 | 20.0 | 26.0 | 33.8 | 39.4 | <40 |
| X3114041 | 1"1/4 | 32 | 110 | 37.8 | <40 | <40 | <40 | <40 | <40 |
| X3112031 | 1"1/2 | 40 | 80 | 14.2 | 17.7 | 19.5 | 21.3 | 24.8 | 25.9 |
| X3112041 | 1"1/2 | 40 | 110 | 26.8 | 32.5 | 36.1 | 39.8 | <40 | <40 |
| X3200031 | 2" | 50 | 80 | 8.2 | 10.2 | 11.3 | 12.3 | 14.3 | 16.4 |
| X3200041 | 2" | 50 | 110 | 15.5 | 19.4 | 21.3 | 23.2 | 28.2 | 32.8 |

| SRX - DA Closing with flow / SRX - DE Ingresso fluido sopra otturatore ** | | | | | | | | | |
|---|---|---|---|---|---|---|---|---|---|
| | | | | ΔP [bar] | | | | | |
| Code Codice | Filett. (gas) Gas pipe thread G" | DN | Ø cylinder cilindro [mm] | 1 | 5 | 10 | 20 | 30 | 40 |
| | | | | Minimum Pilot Pressure / Pressione Pilota Minima [bar] | | | | | |
| X3012001 | 1/2" | 15 | 40 | >2 | >2 | >2 | >2 | - | - |
| X3034011 | 3/4" | 20 | 50 | >2 | >2 | >2 | >2 | - | - |
| X3100011 | 1" | 25 | 50 | >2 | >2 | 2.2 | 5.7 | - | - |
| X3100021 | 1" | 25 | 60 | >2 | >2 | >2 | 3.2 | - | - |
| X3114021 | 1"1/4 | 32 | 60 | >2 | >2 | 3.5 | 7.0 | - | - |
| X3114031 | 1"1/4 | 32 | 80 | >2 | >2 | >2 | 3.6 | - | - |
| X3114041 | 1"1/4 | 32 | 110 | >2 | >2 | >2 | 2.0 | - | - |
| X3112031 | 1"1/2 | 40 | 80 | >2 | >2 | 2.8 | 5.5 | - | - |
| X3112041 | 1"1/2 | 40 | 110 | >2 | >2 | >2 | 2.9 | - | - |
| X3200031 | 2" | 50 | 80 | >2 | 2.4 | 4.8 | 9.5 | - | - |
| X3200041 | 2" | 50 | 110 | >2 | >2 | 2.5 | 5.0 | - | - |

*** Water hammer risk with not-compressible fluids. / Rischio colpo d'ariete con fluidi non comprimibili.*



*Atex certification upon request*
*Certificazione Atex su richiesta*

## *ANGLE SEAT BRASS BODY VALVE*
## *VALVOLA A SEDE INCLINATA CORPO OTTONE*

**Fluid and steam control up to + 187° C**
**Controllo fluidi e vapore fino a + 187° C**

**Internal springs designed for high frequency drive up to 10 M cycles***
**Molle interne progettate per alta frequenza di azionamento fino a 10 M di cicli ***

**Swiveling cylinder**
**Cilindro orientabile**

**No wrench needed for cylinder orientation**
**Cilindro orientabile senza uso di chiave inglese**

**Valve status indicator**
**Segnalatore stato valvola**

**Self-lubricated rod guide (seizure prevention)**
**Autolubrificazione guida stelo (prevenzione grippaggio)**

**Based on MAROS engineering's tests*
*Test effettuati da MAROS engineering*

| **Type / Tipo** | **Angle seat valve / Valvola a sede inclinata** |
|---|---|
| Size / Misure | 1/2" – 2" (PN16) |
| Pipe threads / Attacchi | F/F gas ISO228 |
| Available versions/ Versioni disponibili | Normally Closed NC, Normally Open (NO) Double acting (DA)<br>Normalmente Chiuso (NC) Normalmente Aperto (NA) Doppio Effetto (DE) |
| Flow type / Tipo di flusso | Bidirectional / Bidirezionale |
| Ambient temperature / Temperatura ambiente | -20°/+80°C |
| Pilot pressure / Pressione pilota | Min 4.0 bar – Max 8.0 bar |
| Valve body / Corpo valvola | Brass / Ottone |
| Swiveling cylinder / Cilindro orientabile | Yes / Si |
| Seal holder / Otturatore | Brass / Ottone |
| Piston / Pistone | Aluminium / Alluminio |
| Cylinder / Cilindro | Anodized aluminium / Alluminio anodizzato |
| Piston rod / Stelo | Aisi 304 stainless steel / Inox Aisi 304 |
| Rod wiper / Raschiatore | Yes / Si |
| Rod gasket / Guarnizione stelo | Spring loaded V-Ring seal / Pacco V-Ring con molla di precarico |
| Shutter seal / Guarnizione otturatore | PTFE |
| Valve status signal / Segnalazione stato valvola | Visual indicator (NC only) / Indicatore visivo (solo NC) |
| **UPON REQUEST / SU RICHIESTA** | |
| Atex Certification / Certificazione ATEX | |
| Inductive sensor switch box / Switch-box a sensori induttivi | |
| Valve body nickel-plating (Niploy Process) / Nichelatura chimica del corpo valvola (Processo Niploy) | |
| Cylinder Nickel-plating (Niploy Process) / Nichelatura chimica del cilindro (Processo Niploy) | |
| Seal holder Nickel-plating (Niploy Process) / Nichelatura chimica dell'otturatore (processo Niploy) | |
| FKM or EPDM shutter seal / Guarnizione otturatore in FKM o EPDM | |




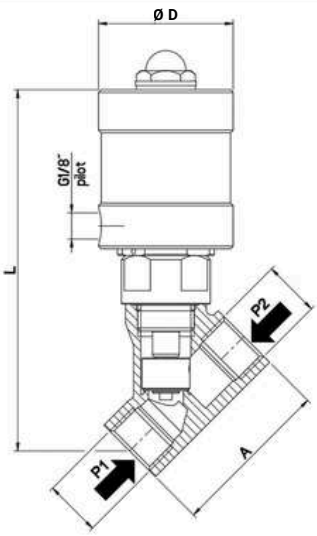


**ΔP = P1-P2**

| SRT - NC Closing against flow / SRT- NC Ingresso fluido sotto otturatore | | | | | | | | |
|---|---|---|---|---|---|---|---|---|
| Code Codice | Gas pipe thread Filett. gas G" | DN | A [mm] | L max [mm] | Ø D [mm] | Ø cylinder cilindro [mm] | Δp Max [bar] | Kv (*) [m³/h] |
| T1012001 | 1/2" | 15 | 56 | 132 | 50 | 40 | <16.0 | 3.6 |
| T1012011 | 1/2" | 15 | 56 | 152 | 60 | 50 | <16.0 | 3.8 |
| T1034011 | 3/4" | 20 | 67 | 163 | 60 | 50 | <16.0 | 6.5 |
| T1100011 | 1" | 25 | 78 | 168 | 60 | 50 | 8.5 | 11.3 |
| T1100021 | 1" | 25 | 78 | 184 | 70 | 60 | <16.0 | 10.6 |
| T1114021 | 1"1/4 | 32 | 100 | 202 | 70 | 60 | 7.7 | 19.7 |
| T1114031 | 1"1/4 | 32 | 100 | 217 | 94 | 80 | <16.0 | 19.7 |
| T1112031 | 1"1/2 | 40 | 110 | 226 | 94 | 80 | 10.4 | 33.4 |
| T1112041 | 1"1/2 | 40 | 110 | 262 | 129 | 110 | <16.0 | 34.5 |
| T1200041 | 2" | 50 | 124 | 276 | 129 | 110 | 11.5 | 62.5 |
| T1200031 | 2" | 50 | 124 | 241 | 94 | 80 | 6.0 | 58.7 |

**The flow coefficient KV represents the volume flow rate of water passing through the valve under the following conditions:*
*Il coefficiente di portata KV rappresenta la portata in volume di acqua che passa attraverso la valvola alle condizioni seguenti:*
***ΔP = 1 [bar]; T = 5÷40 [°C]; density/densità = 1000 [kg/m³]***

| Chiave di ordinazione / Ordering Key | | | | |
|---|---|---|---|---|
| T = Modello valvola / Valve Model | | | | |
| Attuatore Actuator | Dimensione Tubo Pipe Size BSP | Trattamento superficiale Surface treatment | Alesaggio Cylinder bore | Guarnizione otturatore Shutter seal |
| | 012 – g 1/2" | | | 0 – FKM |
| 1 – NC /NC | 034 – g 3/4" | 0 – Ossidazione anodica Anodized oxidation | 0 – Ø40 | |
| | 100 – g 1" | | 1 – Ø50 | 1 – PTFE |
| 2 – NA /NO | 114 – g 1"1/4 | | 2 – Ø60 | |
| | 112 – g 1"1/2 | 1 – Nichelatura chimica Nickel surface | 3 – Ø80 | 2 - EPDM |
| 3 – DE /DA | 200 – g 2" | | 4 – Ø110 | |

*Esempio : T3100121 - Valvola modello SRT, Attuatore DE, 1", Nichelatura chimica superficiale, Cilindro alesaggio 60, Guarnizione PTFE*
*Exemple: T3100121 - Model Valve SRT, DA Actuator, 1" BSP, Nickel surface treatment, Cylinder Bore 60, Gasket PTFE*

## AVAILABLE MODELS / VARIANTI DISPONIBILI

| SRT - NC Closing with flow / SRT - NC Ingresso fluido sopra otturatore ** | | | | | | | |
|---|---|---|---|---|---|---|---|
| | | | | ΔP [bar] | | | |
| Code<br>Codice | Gas pipe thread<br>Filett. (gas)<br>G" | DN | Ø cilindro<br>Ø cylinder<br>[mm] | 1 | 5 | 10 | 16 |
| | | | | Pressione Pilota Minima [bar] / Minimum Pilot Pressure [bar] | | | |
| T1012001 | 1/2" | 15 | 40 | 2.4 | 2.5 | 3.2 | 3.4 |
| T1034011 | 3/4" | 20 | 50 | 2.9 | 3.1 | 3.6 | 4.3 |
| T1100011 | 1" | 25 | 50 | 2.8 | 3.0 | 3.8 | 4.6 |
| T1114021 | 1"1/4 | 32 | 60 | 3.1 | 3.4 | 4.3 | 5.5 |
| T1114031 | 1"1/4 | 32 | 80 | 3.3 | 3.7 | 4.3 | 5.0 |
| T1112031 | 1"1/2 | 40 | 80 | 3.0 | 3.2 | 4.0 | 5.0 |
| T1112041 | 1"1/2 | 40 | 110 | 2.9 | 3.0 | 3.4 | 3.9 |
| T1200031 | 2" | 50 | 80 | 3.2 | 3.7 | 5.0 | 7.0 |
| T1200041 | 2" | 50 | 110 | 2.9 | 3.1 | 3.8 | 4.9 |

*** Water hammer risk with not-compressible fluids / Rischio colpo d'ariete con fluidi non comprimibili.*

| SRT- NO Closing against flow / SRT - NA Ingresso fluido sotto otturatore | | | | | | | | | |
|---|---|---|---|---|---|---|---|---|---|
| | | | | Pilot Pressure /Pressione Pilota [bar] | | | | | |
| Code<br>Codice | Gas pipe thread<br>Filett. (gas)<br>G" | DN | Ø cylinder<br>cilindro<br>[mm] | 4.0 | 5.0 | 5.5 | 6.0 | 7.0 | 8.0 |
| | | | | ΔP Max [bar] | | | | | |
| T2012001 | 1/2" | 15 | 40 | <16.0 | <16.0 | <16.0 | <16.0 | <16.0 | <16.0 |
| T2034011 | 3/4" | 20 | 50 | 15.5 | <16.0 | <16.0 | <16.0 | <16.0 | <16.0 |
| T2100011 | 1" | 25 | 50 | 5.3 | 7.0 | 9.8 | 12.5 | <16.0 | <16.0 |
| T2100021 | 1" | 25 | 60 | <16.0 | <16.0 | <16.0 | <16.0 | <16.0 | <16.0 |
| T2114021 | 1"1/4 | 32 | 60 | 8.9 | 12.1 | 13.7 | 15.3 | <16.0 | <16.0 |
| T2114031 | 1"1/4 | 32 | 80 | <16.0 | <16.0 | <16.0 | <16.0 | <16.0 | <16.0 |
| T2112031 | 1"1/2 | 40 | 80 | 11.7 | 15.7 | <16.0 | <16.0 | <16.0 | <16.0 |
| T2112041 | 1"1/2 | 40 | 110 | <16.0 | <16.0 | <16.0 | <16.0 | <16.0 | <16.0 |
| T2200031 | 2" | 50 | 80 | 6.3 | 8.5 | 9.6 | 10.7 | 13.0 | 15.2 |
| T2200041 | 2" | 50 | 110 | 13.7 | <16.0 | <16.0 | <16.0 | <16.0 | <16.0 |

| SRT - DA Closing against flow / SRT - DE Ingresso fluido sotto otturatore | | | | | | | | | |
|---|---|---|---|---|---|---|---|---|---|
| | | | | Pilot Pressure / Pressione Pilota [bar] | | | | | |
| Code Codice | Gas pipe thread Filett. gas G" | DN | Ø cylinder cilindro [mm] | 4.0 | 5.0 | 5.5 | 6.0 | 7.0 | 8.0 |
| | | | | ΔP Max [bar] | | | | | |
| T3012001 | 1/2" | 15 | 40 | <16.0 | <16.0 | <16.0 | <16.0 | <16.0 | <16.0 |
| T3034011 | 3/4" | 20 | 50 | <16.0 | <16.0 | <16.0 | <16.0 | <16.0 | <16.0 |
| T3100011 | 1" | 25 | 50 | 15.1 | <16.0 | <16.0 | <16.0 | <16.0 | <16.0 |
| T3100021 | 1" | 25 | 60 | <16.0 | <16.0 | <16.0 | <16.0 | <16.0 | <16.0 |
| T3114021 | 1"1/4 | 32 | 60 | 12.8 | <16.0 | <16.0 | <16.0 | <16.0 | <16.0 |
| T3114031 | 1"1/4 | 32 | 80 | <16.0 | <16.0 | <16.0 | <16.0 | <16.0 | <16.0 |
| T3112031 | 1"1/2 | 40 | 80 | 15.8 | <16.0 | <16.0 | <16.0 | <16.0 | <16.0 |
| T3112041 | 1"1/2 | 40 | 110 | <16.0 | <16.0 | <16.0 | <16.0 | <16.0 | <16.0 |
| T3200031 | 2" | 50 | 80 | 9.0 | 11.0 | 12.0 | 13.5 | <16.0 | <16.0 |
| T3200041 | 2" | 50 | 110 | <16.0 | <16.0 | <16.0 | <16.0 | <16.0 | <16.0 |

| SRT - DA Closing with flow / SRT - DE Ingresso fluido sopra otturatore ** | | | | | | | | | |
|---|---|---|---|---|---|---|---|---|---|
| | | | | ΔP [bar] | | | | | |
| Code Codice | Gas pipe thread Filett. gas G" | DN | Ø cylinder cilindro [mm] | 1 | 2 | 5 | 10 | 13 | 16 |
| | | | | Minimum Pilot Pressure / Pressione Pilota Minima [bar] | | | | | |
| T3012001 | 1/2" | 15 | 40 | >2 | >2 | >2 | >2 | >2 | >2 |
| T3012011 | 1/2" | 15 | 50 | >2 | >2 | >2 | >2 | >2 | >2 |
| T3034011 | 3/4" | 20 | 50 | >2 | >2 | >2 | >2 | 2.1 | 2.6 |
| T3034021 | 3/4" | 20 | 60 | >2 | >2 | >2 | >2 | >2 | >2 |
| T3100011 | 1" | 25 | 50 | >2 | >2 | >2 | 2.6 | 3.4 | 4.2 |
| T3100021 | 1" | 25 | 60 | >2 | >2 | >2 | >2 | 2.4 | 2.9 |
| T3100031 | 1" | 25 | 80 | >2 | >2 | >2 | >2 | >2 | >2 |
| T3114021 | 1"1/4 | 32 | 60 | >2 | >2 | >2 | 3.1 | 4.0 | 4.9 |
| T3114031 | 1"1/4 | 32 | 80 | >2 | >2 | >2 | >2 | 2.2 | 2.7 |
| T3114041 | 1"1/4 | 32 | 110 | >2 | >2 | >2 | >2 | >2 | >2 |
| T3112031 | 1"1/2 | 40 | 80 | >2 | >2 | >2 | 2.5 | 3.2 | 3.9 |
| T3112041 | 1"1/2 | 40 | 110 | >2 | >2 | >2 | >2 | >2 | 2.1 |
| T3200031 | 2" | 50 | 80 | >2 | >2 | 2.2 | 4.4 | 5.6 | 7.0 |
| T3200041 | 2" | 50 | 110 | >2 | >2 | >2 | 2.3 | 3.0 | 3.7 |

*** Water hammer risk with not-compressible fluids. / Rischio colpo d'ariete con fluidi non comprimibili.*

SERIES

# FLUXA YCXA



## *COMPACT ANGLE-SEAT VALVE STAINLESS STEEL BODY*
## *VALVOLA COMPATTA A SEDE INCLINATA CORPO IN ACCIAIO INOX*

**Fluid control up to + 100° C**
**Controllo fluidi fino a + 100° C**

**Swiveling cylinder**
**Cilindro orientabile**

**No wrench needed for cylinder orientation**
**Cilindro orientabile senza uso di chiave inglese**

**Spacer for cylinder protection from non-compatible fluids**
**Distanziale per la protezione del cilindro da fluidi non compatibili**

**Suitable for sanitizing external washing**
**Idonea per lavaggi esterni igienizzanti**

*Atex certification upon request*
*Certificazione Atex su richiesta*

| **Type / Tipo** | **Angle seat valve / Valvola a sede inclinata** |
|---|---|
| Size / Misure | 1/2" – 1" (PN40) |
| Pipe threads / Attacchi | F/F gas ISO228 |
| Available versions / Versioni disponibili | Normally Closed (NC), Normally Open (NO), Double acting (DA)<br>Normalmente Chiusa (NC) Normalmente Aperta (NA) Doppio Effetto (DE) |
| Flow type / Tipo di flusso | Unidirectional flow 1→2 / Flusso unidirezionale 1→2 |
| Ambient temperature / Temperatura ambiente | -20°/+60°C |
| Pilot pressure / Pressione pilota | Min 4.0 bar – Max 8.0 bar |
| Valve body / Corpo valvola | Stainless steel Aisi 316 / Acciaio inox Aisi 316 |
| Spacer / Distanziale cilindro | Nickel-plated brass / Ottone nichelato |
| Rotable cylinder / Cilindro orientabile | Yes / Si |
| Seal holder / Otturatore | Stainless Steel / Acciaio inox |
| Piston / Pistone | Aluminium / Alluminio |
| Cylinder / Cilindro | Nickel-plated aluminium / Alluminio nichelato |
| Piston rod / Stelo | Stainless steel Aisi 304 / Acciaio inox Aisi 304 |
| Rod wiper / Raschiatore | Yes / Si |
| Rod guide / Guida stelo | No |
| Internal O-rings / O-ring interni | FKM |
| Shutter seal / Guarnizione otturatore | FKM |
| **UPON REQUEST / SU RICHIESTA** | |
| Atex Certification / Certificazione ATEX | |
| Valve status indicator (NC only) / Segnalazione stato valvola (solo NC) | |
| PTFE or EPDM shutter seal / Guarnizione otturatore in PTFE o EPDM | |

# FLUXA YCXA




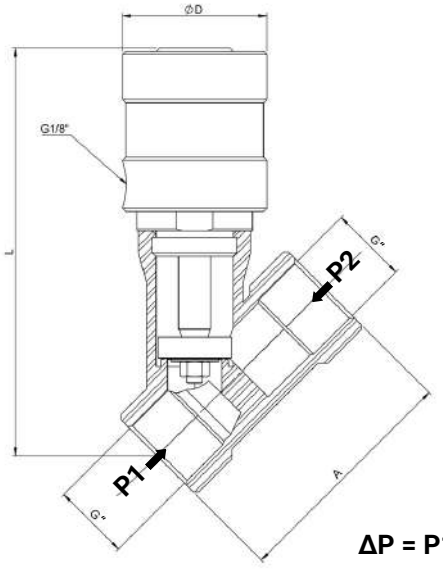


**ΔP = P1 - P2**

| FLUXA YCXA - NC Closing against flow / FLUXA YCXA - NC Ingresso fluido sotto otturatore | | | | | | | | |
|---|---|---|---|---|---|---|---|---|
| Code<br>Codice | Gas pipe thread<br>Filett. gas<br>G" | DN | A<br>[mm] | L max<br>[mm] | Ø D<br>[mm] | Ø cylinder<br>cilindro<br>[mm] | Δp Max<br>[bar] | Kv (*)<br>[m³/h] |
| 51012YCXA | 1/2" | 15 | 60 | 112 | 45 | 35 | 10.0 | 2.9 |
| 51034YCXA | 3/4" | 20 | 74 | 128 | 45 | 35 | 5.1 | 5.3 |
| 51100YCXA | 1" | 25 | 94 | 147 | 50 | 40 | 6.4 | 9.3 |

| FLUXA YCXA - NO Closing against flow / FLUXA YCXA - NA Ingresso fluido sotto otturatore | | | | | | | | | |
|---|---|---|---|---|---|---|---|---|---|
| | | | | Pilot Pressure /Pressione Pilota [bar] | | | | | |
| Code<br>Codice | Gas pipe thread<br>Filett. gas<br>G" | DN | Ø cylinder<br>cilindro<br>[mm] | 4.0 | 5.0 | 5.5 | 6.0 | 7.0 | 8.0 |
| | | | | ΔP Max [bar] | | | | | |
| 52012YCXA | 1/2" | 15 | 35 | 10.6 | 17.8 | 21.4 | 25.0 | 32.2 | 39.4 |
| 52034YCXA | 3/4" | 20 | 35 | 5.0 | 8.5 | 10.2 | 11.9 | 15.4 | 18.9 |
| 52100YCXA | 1" | 25 | 40 | 5.8 | 8.6 | 10.0 | 11.4 | 14.3 | 17.1 |

| FLUXA YCXA - DA Closing against flow / FLUXA YCXA - DE Ingresso fluido sotto otturatore | | | | | | | | | |
|---|---|---|---|---|---|---|---|---|---|
| | | | | Press. Pilota [bar] / Pilot Pressure [bar] | | | | | |
| Code<br>Codice | Gas pipe thread<br>Filett. gas<br>G" | DN | Ø cylinder<br>cilindro<br>[mm] | 4.0 | 5.0 | 5.5 | 6.0 | 7.0 | 8.0 |
| | | | | ΔP Max [bar] | | | | | |
| 53012YCXA | 1/2" | 15 | 35 | 25.5 | 32.7 | 36.3 | 39.9 | <40.0 | <40.0 |
| 53034YCXA | 3/4" | 20 | 35 | 12.3 | 15.8 | 17.5 | 19.3 | 22.7 | 26.2 |
| 53100YCXA | 1" | 25 | 40 | 10.4 | 13.2 | 14.6 | 16.1 | 18.9 | 21.7 |

** The flow coefficient KV represents the volume flow rate of water passing through the valve under the following conditions:*
*Il coefficiente di portata KV rappresenta la portata in volume di acqua che passa attraverso la valvola alle condizioni seguenti:*
***ΔP = 1 [bar]; T = 5÷40 [°C]; density/densità = 1000 [kg/m³]***

SERIES

# FLUXA YAD



## *COMPACT ANGLE SEAT VALVE BRASS BODY*
## *VALVOLA COMPATTA A SEDE INCLINATA*
## *CORPO IN OTTONE*

**Fluid control up to + 100° C**
**Controllo fluidi fino a + 100° C**

**Swiveling cylinder**
**Cilindro orientabile**

**No wrench needed for cylinder orientation**
**Cilindro orientabile senza uso di chiave inglese**

**Spacer for cylinder protection from non-compatible fluids**
**Distanziale per la protezione del cilindro da fluidi non compatibili**

**Special seal holder for vacuum applications available**
**Su richiesta otturatore speciale per applicazioni con il vuoto**

*Atex certification upon request*
*Certificazione Atex su richiesta*

| **Type / Tipo** | **Angle seat valve / Valvola a sede inclinata** |
|---|---|
| Size / Misure | 1/2" – 1" (PN16) |
| Pipe threads / Attacchi | F/F gas ISO228 |
| Versioni disponibili / Available versions | Normally Closed NC, Normally Open (NO) Double acting (DA)<br>Normalmente Chiusa (NC) Normalmente Aperta (NA) Doppio Effetto (DE) |
| Flow type / Tipo di flusso | 1/2" and 3/4" unidirectional Flow 1→2/ Flusso unidirezionale 1→2<br>1" Bidirectional/ Bidirezionale |
| Ambient temperature / Temperatura ambiente | -20°/+60°C |
| Pilot pressure / Pressione pilota | Min 4.0 bar – Max 8.0 bar |
| Valve body / Corpo valvola | Brass / Ottone |
| Spacer / Distanziale cilindro | Yes Brass / Si Ottone |
| Rotable cylinder / Cilindro orientabile | Yes / Si |
| Seal holder / Otturatore | Brass / Ottone |
| Piston / Pistone | Aluminium / Alluminio |
| Cylinder / Cilindro | Anodized aluminium / Alluminio anodizzato |
| Piston rod / Stelo | Stainless steel Aisi 304 / Acciaio inox Aisi 304 |
| Rod wiper / Raschiatore | Yes / Si |
| Rod guide / Guida stelo | No |
| Internal O-rings / O-ring interni | FKM |
| Shutter seal / Guarnizione otturatore | FKM |
| **SU RICHIESTA / UPON REQUEST** | |
| Atex Certification / Certificazione ATEX | |
| Valve status indicator (NC only) / Segnalazione stato valvola (solo NC) | |
| PTFE or EPDM shutter seal / Guarnizione otturatore in PTFE o EPDM | |

# FLUXA YAD




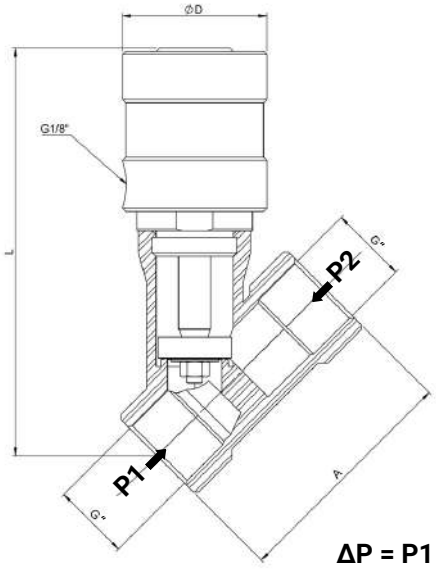


**ΔP = P1 - P2**

| FLUXA YAD - NC Closing against flow FLUXA YAD - NC Ingresso fluido sotto otturatore | | | | | | | | |
|---|---|---|---|---|---|---|---|---|
| **Code Codice** | **Gas pipe thread Filett. gas G"** | **DN** | **A [mm]** | **L max [mm]** | **Ø D [mm]** | **Ø cylinder cilindro [mm]** | **Δp Max [bar]** | **Kv * [m³/h]** |
| 51012YAD | 1/2" | 15 | 56 | 110 | 45 | 35 | 9.3 | 3.1 |
| 51034YAD | 3/4" | 20 | 68 | 118 | 45 | 35 | 5.1 | 5.3 |
| 51100YADOI** | 1" | 25 | 78 | 133 | 50 | 40 | 7.0 | 8.7 |

| FLUXA YAD - NA Closing against flow / FLUXA YAD - NA Ingresso fluido sotto otturatore | | | | | | | | | |
|---|---|---|---|---|---|---|---|---|---|
| | | | | **Pilot Pressure /Pressione Pilota [bar]** | | | | | |
| **Code Codice** | **Gas pipe thread Filett. gas G"** | **DN** | **Ø cylinder cilindro [mm]** | 4.0 | 5.0 | 5.5 | 6.0 | 7.0 | 8.0 |
| | | | | **ΔP Max [bar]** | | | | | |
| 52012YAD | 1/2" | 15 | 35 | 9.9 | <16.0 | <16.0 | <16.0 | <16.0 | <16.0 |
| 52034YAD | 3/4" | 20 | 35 | 5.0 | 8.5 | 10.2 | 11.9 | 15.4 | <16.0 |
| 52100YADOI** | 1" | 25 | 40 | 6.0 | 8.9 | 10.3 | 11.7 | 14.5 | <16.0 |

| FLUXA YAD - DA Closing against flow / FLUXA YAD - DE Ingresso fluido sotto otturatore | | | | | | | | | |
|---|---|---|---|---|---|---|---|---|---|
| | | | | **Pilot Pressure /Pressione Pilota [bar]** | | | | | |
| **Code Codice** | **Gas pipe thread Filett. gas G"** | **DN** | **Ø cylinder cilindro [mm]** | 4.0 | 5.0 | 5.5 | 6.0 | 7.0 | 8.0 |
| | | | | **ΔP Max [bar]** | | | | | |
| 53012YAD | 1/2" | 15 | 35 | <16.0 | <16.0 | <16.0 | <16.0 | <16.0 | <16.0 |
| 53034YAD | 3/4" | 20 | 35 | 12.3 | 15.8 | <16.0 | <16.0 | <16.0 | <16.0 |
| 53100YADOI** | 1" | 25 | 40 | 10.4 | 13.2 | 14.6 | <16.0 | <16.0 | <16.0 |

**The flow coefficient KV represents the volume flow rate of water passing through the valve under the following conditions:*
*Il coefficiente di portata KV rappresenta la portata in volume di acqua che passa attraverso la valvola alle condizioni seguenti:*
***ΔP = 1 [bar]; T = 5÷40 [°C]; density/densità = 1000 [kg/m³]***

** "OI" –Special seal holder also suitable for vacuum applications / Otturatore speciale idoneo anche per applicazioni con il vuoto



*Atex certification upon request*
*Certificazione Atex su richiesta*

## *COMPACT STREAMLINED VALVE*
## *VALVOLA COMPATTA A FLUSSO AVVIATO*

**Maximum performance for limited space**
**Massime prestazioni per spazi ridotti**

**Fluid control up to + 100° C**
**Controllo fluidi fino a + 100° C**

**Spacer for cylinder protection from non-compatible fluids (D and DC versions only)**
**Distanziale per la protezione del cilindro da fluidi non compatibili (solo versione D e DC)**

| **Type / Tipo** | **Streamlined valve / Valvola a flusso avviato** |
|---|---|
| Size / Misure | 1/2" – 2" (PN16) |
| Pipe threads / Attacchi | F/F gas ISO228 |
| Available versions / Versioni disponibili | Normally Closed NC, Normally Open (NO) Double acting (DA)<br>Normalmente Chiusa (NC) Normalmente Aperta (NA) Doppio Effetto (DE) |
| Flow type / Tipo di flusso | Unidirectional Flow 1→2 / Flusso unidirezionale 1→2 |
| Ambient temperature / Temperatura ambiente | -20°/+60°C |
| Pilot pressure / Pressione pilota | Min 4.0 bar – Max 8.0 bar |
| Valve body / Corpo valvola | FLUXA, FLUXA D: Brass / Ottone<br>FLUXA DC: Nickel-plated brass / Ottone nichelato |
| Spacer (D and DC versions only)<br>Distanziale cilindro (Solo versione D e DC) | FLUXA D: Brass / Ottone<br>FLUXA DC: Nickel-plated brass / Ottone nichelato |
| Seal holder / Otturatore | FLUXA, FLUXA D: Brass / Ottone<br>FLUXA DC: Nickel-plated brass / Ottone nichelato |
| Piston / Pistone | Aluminium / Alluminio |
| Cylinder / Cilindro | Anodized aluminium / Alluminio anodizzato |
| Piston rod / Stelo | Stainless steel Aisi 304 / Inox Aisi 304 |
| Rod wiper / Raschiatore | Yes (1/2" excepted) / Sì (escluso 1/2") |
| Rod guide / Guida stelo | No |
| Internal o ring / O ring interni | FKM |
| Shutter seal / Guarnizione otturatore | FKM |
| **UPON REQUEST / SU RICHIESTA** | |
| Atex Certification / Certificazione ATEX | |
| PTFE or EPDM shutter seal / Guarnizione otturatore in PTFE o EPDM | |
| Valve status signal (NC only) / Segnalazione stato valvola (solo NC) | |



FLUXA

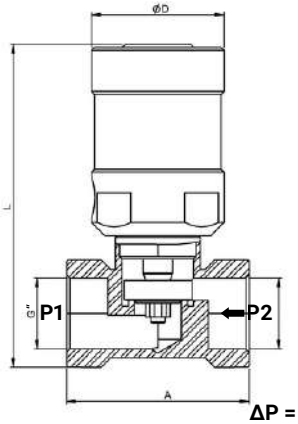


ΔP = P1 - P2



FLUXA D



FLUXA DC

| FLUXA, FLUXA "D", FLUXA "DC" - NC Closing against flow FLUXA, FLUXA "D", FLUXA "DC" - NC Ingresso fluido sotto otturatore | | | | | | | | |
|---|---|---|---|---|---|---|---|---|
| Code Codice | Gas pipe thread Filett. (gas) G" | DN | A [mm] | L max ** [mm] | Ø D [mm] | Ø cylinder cilindro [mm] | Δp Max [bar] | Kv (*) [m³/h] |
| 51012 | 1/2" | 15 | 51 | 99 | 45 | 35 | 15.3 | 1.3 |
| 51034 | 3/4" | 20 | 62 | 110 | 45 | 35 | 5.2 | 3.3 |
| 51100 | 1" | 25 | 75 | 122 | 50 | 40 | 7.0 | 5.9 |
| 51114 | 1"1/4 | 32 | 84 | 129 | 60 | 50 | 7.2 | 15.1 |
| 51112 | 1"1/2 | 40 | 95 | 137 | 70 | 60 | 8.4 | 18.8 |
| 51200 | 2" | 50 | 108 | 149 | 70 | 60 | 5.7 | 30.6 |

| FLUXA, FLUXA "D", FLUXA "DC" - NO Closing against flow / FLUXA, FLUXA "D", FLUXA "DC" - NA Ingresso fluido sotto otturatore | | | | | | | | | |
|---|---|---|---|---|---|---|---|---|---|
| | | | | Pilot Pressure [bar] / Pressione Pilota [bar] | | | | | |
| Code Codice | Gas pipe thread Filett. (gas) G" | DN | Ø cylinder cilindro [mm] | 4.0 | 5.0 | 5.5 | 6.0 | 7.0 | 8.0 |
| | | | | ΔP Max [bar] | | | | | |
| 52012 | 1/2" | 15 | 35 | <16.0 | <16.0 | <16.0 | <16.0 | <16.0 | <16.0 |
| 52034 | 3/4" | 20 | 35 | 7.1 | 11.5 | 13.7 | 15.9 | <16.0 | <16.0 |
| 52100 | 1" | 25 | 40 | 6.7 | 10.5 | 12.3 | 14.2 | <16.0 | <16.0 |
| 52114 | 1"1/4 | 32 | 50 | 6.0 | 8.2 | 9.3 | 10.4 | 12.6 | 14.8 |
| 52112 | 1"1/2 | 40 | 60 | 8.3 | 11.0 | 12.4 | 13.7 | <16.0 | <16.0 |
| 52200 | 2" | 50 | 60 | 5.0 | 6.7 | 7.6 | 8.4 | 10.2 | 11.9 |

| FLUXA, FLUXA "D", FLUXA "DC" - DA Closing against flow / FLUXA, FLUXA "D", FLUXA "DC" - DE Ingresso fluido sotto otturatore | | | | | | | | | |
|---|---|---|---|---|---|---|---|---|---|
| | | | | Pilot Pressure [bar] /Pressione Pilota [bar] / | | | | | |
| Code Codice | Gas pipe thread Filett. (gas) G" | DN | Ø cylinder cilindro [mm] | 4.0 | 5.0 | 5.5 | 6.0 | 7.0 | 8.0 |
| | | | | ΔP Max [bar] | | | | | |
| 53012 | 1/2" | 15 | 35 | <16.0 | <16.0 | <16.0 | <16.0 | <16.0 | <16.0 |
| 53034 | 3/4" | 20 | 35 | 15.6 | <16.0 | <16.0 | <16.0 | <16.0 | <16.0 |
| 53100 | 1" | 25 | 40 | 13.6 | <16.0 | <16.0 | <16.0 | <16.0 | <16.0 |
| 53114 | 1"1/4 | 32 | 50 | 8.2 | 10.4 | 11.5 | 12.6 | 14.8 | <16.0 |
| 53112 | 1"1/2 | 40 | 60 | 10.3 | 13.0 | 14.3 | 15.7 | <16.0 | <16.0 |
| 53200 | 2" | 50 | 60 | 6.6 | 8.3 | 9.2 | 10.0 | 11.8 | 13.5 |

**The flow coefficient KV represents the volume flow rate of water passing through the valve under the following conditions:*
*Il coefficiente di portata KV rappresenta la portata in volume di acqua che passa attraverso la valvola alle condizioni seguenti:*
***ΔP = 1 [bar]; T = 5÷40 [°C]; density/densità = 1000 [kg/m³]***

**** For Fluxa "D" and "DC", take into account 16 mm more beacuse of the brass spacer*
*Per Fluxa "D" e "DC": considerare +16 mm per interposizione distanziale fra corpo valvola e cilindro*



SELUB Y SELUB T

## *ANGLE SEAT OR RIGHT ANGLE SEAT PISTON VALVE*

## *VALVOLA A TAMPONE INCLINATA O CON PASSAGGIO A SQUADRO*

**Self lubricated rod guide**
**Guida stelo autolubrificante**

**Fluid control up to + 120° C**
**Controllo fluidi fino a + 120° C**

**Spacer for cylinder protection from non compatible fluids**
**Distanziale per la protezione del cilindro da fluidi non compatibili**

**Valve status indicator**
**Segnalatore stato valvola**

*Atex certification upon request*
*Certificazione Atex su richiesta*

| **Type / Tipo** | **Angle-seat or right-angle-seat piston valve**<br>**Valvola a tampone a sede inclinata o con passaggio a squadro** |
|---|---|
| Sizes / Misure | 1/2" – 2" (PN16) |
| Pipe threads / Attacchi | F/F gas ISO228 |
| Available versions / Versioni disponibili | Normally Closed NC, Normally Open NO, Double Action DA<br>Normalmente chiusa NC, Normalmente aperta NA, Doppio Effetto DE |
| Flow Type / Tipo di flusso | Unidirectional flow 1→2 Flusso unidirezionale 1→2 |
| Ambient temperature / Temperatura ambiente | -20°/+60°C |
| Pilot pressure / Pressione pilota | Min 4.0 bar – Max 8.0 bar |
| Valve body / Corpo valvola | Brass / Ottone |
| Spacer / Distanziale cilindro | Brass / Ottone |
| Seal holder / Otturatore | Brass / Ottone |
| Piston / Pistone | Aluminium / Alluminio |
| Cylinder / Cilindro | Anodized aluminium / Alluminio anodizzato |
| Piston rod / Stelo | Stainless steel Aisi 304 / Inox Aisi 304 |
| Rod wiper / Raschiatore | PTFE |
| Rod guide / Guida stelo | Self-lubricated technopolymer / Tecnopolimero autolubrificante |
| Internal o-rings / O-ring interni | FKM |
| Shutter seal / Guarnizione otturatore | FKM |
| Valve status indicator / Segnalazione stato valvola | Stem / Stelo superiore |
| **UPON REQUEST / SU RICHIESTA** | |
| Atex Certification / Certificazione ATEX | |
| PTFE or EPDM shutter seal Guarnizione otturatore in PTFE o EPDM | |



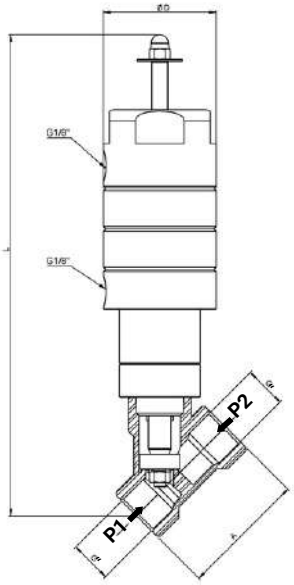


**ΔP = P1 - P2**

| SELUB Y - NC Closing against flow / SELUB Y - NC Ingresso fluido sotto otturatore | | | | | | | | |
|---|---|---|---|---|---|---|---|---|
| Code Codice | Gas pipe thread Filett. (gas) G" | DN | A [mm] | L max [mm] | Ø D [mm] | Ø cylinder cilindro [mm] | Δp Max [bar] | Kv (*) [m³/h] |
| 91012Y | 1/2" | 15 | 56 | 224 | 50 | 30 | 12.0 | 3.4 |
| 91034Y | 3/4" | 20 | 68 | 231 | 50 | 30 | 5.5 | 6.3 |
| 91100Y | 1" | 25 | 78 | 240 | 50 | 30 | 3.7 | 8.9 |
| 91114Y | 1"1/4 | 32 | 100 | 261 | 50 | 30 | 1.9 | 17.8 |
| 91112Y | 1"1/2 | 40 | 110 | 267 | 60 | 48 | 2.6 | 26.5 |
| 91200Y | 2" | 50 | 124 | 278 | 60 | 48 | 1.5 | 45.3 |

| SELUB Y - N0 Closing against flow / SELUB Y - NA Ingresso fluido sotto otturatore | | | | | | | | | |
|---|---|---|---|---|---|---|---|---|---|
| | | | | Pilot Pressure / Pressione Pilota [bar] | | | | | |
| Code Codice | Gas pipe thread Filett. (gas) G" | DN | Ø cylinder cilindro [mm] | 4.0 | 5.0 | 5.5 | 6.0 | 7.0 | 8.0 |
| | | | | ΔP Max [bar] | | | | | |
| 92012Y | 1/2" | 15 | 30 | - | 3.8 | 6.4 | 8.9 | 14.0 | <16.0 |
| 92034Y | 3/4" | 20 | 30 | - | 1.3 | 2.7 | 4.0 | 6.8 | 9.6 |
| 92100Y | 1" | 25 | 30 | - | 0.7 | 1.4 | 2.2 | 3.7 | 5.2 |
| 92114Y | 1"1/4 | 32 | 30 | - | 0.3 | 0.8 | 1.2 | 2.1 | 3.0 |
| 92112Y | 1"1/2 | 40 | 48 | 3.6 | 5.3 | 6.1 | 7.0 | 8.7 | 10.4 |
| 92200Y | 2" | 50 | 48 | 2.1 | 3.1 | 3.6 | 4.0 | 5.0 | 5.9 |

| SELUB Y - DA Closing against flow / SELUB Y - DE Ingresso fluido sotto otturatore | | | | | | | | | |
|---|---|---|---|---|---|---|---|---|---|
| | | | | Pilot Pressure / Pressione Pilota [bar] | | | | | |
| Code Codice | Gas pipe thread Filett. (gas) G" | DN | Ø cylinder cilindro [mm] | 4.0 | 5.0 | 5.5 | 6.0 | 7.0 | 8.0 |
| | | | | ΔP Max [bar] | | | | | |
| 93012Y | 1/2" | 15 | 30 | 14.4 | <16.0 | <16.0 | <16.0 | <16.0 | <16.0 |
| 93034Y | 3/4" | 20 | 30 | 6.9 | 9.4 | 10.6 | 11.9 | 14.3 | <16.0 |
| 93100Y | 1" | 25 | 30 | 4.2 | 5.8 | 6.5 | 7.3 | 8.8 | 10.3 |
| 93114Y | 1"1/4 | 32 | 30 | 2.5 | 3.4 | 3.8 | 4.3 | 5.2 | 6.1 |
| 93112Y | 1"1/2 | 40 | 48 | 6.0 | 7.7 | 8.5 | 9.4 | 11.1 | 12.8 |
| 93200Y | 2" | 50 | 48 | 3.4 | 4.3 | 4.8 | 5.3 | 6.2 | 7.2 |

# SELUB T



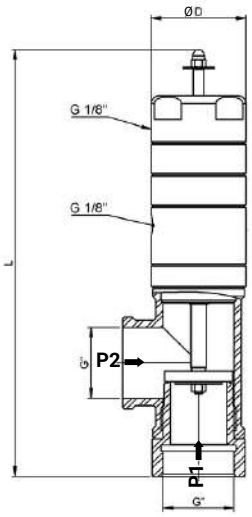


**ΔP = P1 - P2**

| SELUB T - NC Closing against flow / SELUB T - NC Ingresso fluido sotto otturatore | | | | | | | |
|---|---|---|---|---|---|---|---|
| **Code Codice** | **Gas pipe thread Filett. (gas) G"** | **DN** | **L max [mm]** | **ØD [mm]** | **Ø cylinder cilindro [mm]** | **Δp Max [bar]** | **Kv (*) [m³/h]** |
| 91012T | 1/2" | 15 | 246 | 50 | 30 | 10.7 | 4.6 |
| 91034T | 3/4" | 20 | 250 | 50 | 30 | 6.0 | 5.3 |
| 91100T | 1" | 25 | 260 | 50 | 30 | 3.3 | 9.7 |
| 91114T | 1"1/4 | 32 | 274 | 50 | 30 | 1.7 | 18.0 |
| 91112T | 1"1/2 | 40 | 287 | 60 | 48 | 2.9 | 24.7 |
| 91200T | 2" | 50 | 294 | 60 | 48 | 1.0 | 50.6 |

| SELUB T NA Closing against flow / SELUB T NA Ingresso fluido sotto otturatore | | | | | | | | | |
|---|---|---|---|---|---|---|---|---|---|
| | | | | **Pilot Pressure / Pressione Pilota [bar]** | | | | | |
| **Code Codice** | **Gas pipe thread Filett. (gas) G"** | **DN** | **Ø cylinder cilindro [mm]** | 4.0 | 5.0 | 5.5 | 6.0 | 7.0 | 8.0 |
| | | | | **ΔP Max [bar]** | | | | | |
| 92012T | 1/2" | 15 | 30 | 1.3 | 6.4 | 9.0 | 11.5 | ˂16.0 | ˂16.0 |
| 92034T | 3/4" | 20 | 30 | 1.3 | 4.1 | 5.5 | 6.9 | 9.6 | 12.4 |
| 92100T | 1" | 25 | 30 | - | 1.4 | 2.1 | 2.9 | 4.4 | 5.9 |
| 92114T | 1"1/4 | 32 | 30 | - | 0.8 | 1.3 | 1.7 | 2.6 | 3.5 |
| 92112T | 1"1/2 | 40 | 48 | 3.6 | 5.3 | 6.1 | 7.0 | 8.7 | 10.4 |
| 92200T | 2" | 50 | 48 | 1.8 | 2.8 | 3.3 | 3.7 | 4.7 | 5.6 |

| SELUB T DA Closing against flow / SELUB T DE Ingresso fluido sotto otturatore | | | | | | | | | |
|---|---|---|---|---|---|---|---|---|---|
| | | | | **Pilot Pressure / Pressione Pilota [bar]** | | | | | |
| **Code Codice** | **Gas pipe thread Filett. (gas) G"** | **DN** | **Ø cylinder cilindro [mm]** | 4.0 | 5.0 | 5.5 | 6.0 | 7.0 | 8.0 |
| | | | | **ΔP Max [bar]** | | | | | |
| 93012T | 1/2" | 15 | 30 | 14.4 | ˂16.0 | ˂16.0 | ˂16.0 | ˂16.0 | ˂16.0 |
| 93034T | 3/4" | 20 | 30 | 7.8 | 10.5 | 11.9 | 13.3 | ˂16.0 | ˂16.0 |
| 93100T | 1" | 25 | 30 | 4.2 | 5.8 | 6.5 | 7.3 | 8.8 | 10.3 |
| 93114T | 1"1/4 | 32 | 30 | 2.5 | 3.4 | 3.8 | 4.3 | 5.2 | 6.1 |
| 93112T | 1"1/2 | 40 | 48 | 6.0 | 7.7 | 8.5 | 9.4 | 11.1 | 12.8 |
| 93200T | 2" | 50 | 48 | 3.4 | 4.3 | 4.8 | 5.3 | 6.2 | 7.2 |

**The flow coefficient KV represents the volume flow rate of water passing through the valve under the following conditions:*
*Il coefficiente di portata KV rappresenta la portata in volume di acqua che passa attraverso la valvola alle condizioni seguenti:*
***ΔP = 1 [bar]; T = 5÷40 [°C]; density/densità = 1000 [kg/m³]***



*NR Y* *NR T*

## *ANGLE SEAT OR RIGHT ANGLE PISTON VALVE*

## *VALVOLA A TAMPONE INCLINATA O CON PASSAGGIO A SQUADRO*

**Heat-stabilized nylon PA66 cilinder**
**Cilindro in nylon PA66 stabilizzato**

**Fluid control up to + 80° C**
**Controllo fluidi fino a + 80° C**

**Valve status indicator**
**Segnalatore stato valvola**

| **Type / Tipo** | **Angle seat or right angle seat piston valve**<br>**Valvola a tampone a sede inclinata o con passaggio a squadro** |
|---|---|
| Sizes / Misure | 1/2" – 2" (PN16) |
| Pipe threads / Attacchi | F/F gas ISO228 |
| Available versions / Versioni disponibili | Normally Closed NC, Normally Open NO, Double Action DA<br>Normalmente chiusa NC, Normalmente aperta NA, Doppio Effetto DE |
| Flow type / Tipo di flusso | Unidirectional flow 1→2 Flusso unidirezionale 1→2 |
| Ambient temperature / Temperatura ambiente | -20°/+60°C |
| Pilot pressure / Pressione pilota | Min 4.0 bar – Max 8.0 bar |
| Valve body / Corpo valvola | Brass / Ottone |
| Spacer / Distanziale cilindro | No |
| Otturatore/ Seal holder | Brass / Ottone |
| Piston / Pistone | Aluminium / Alluminio |
| Cylinder / Cilindro | Heat-stabilized PA66 Nylon / Nylon PA66 stabilizzato |
| Piston rod / Stelo | Stainless steel Aisi 304 / Inox Aisi 304 |
| Rod wiper / Raschiatore | No |
| Rod guide / Guida stelo | No |
| Internal O-rings / O-ring interni | FKM |
| Shutter seal / Guarnizione otturatore | FKM |
| Valve status indicator / Segnalazione stato valvola | Stem / Stelo superiore |
| **UPON REQUEST / SU RICHIESTA** | |
| PTFE or EPDM shutter seal / Guarnizioni otturatore in PTFE o EPDM | |



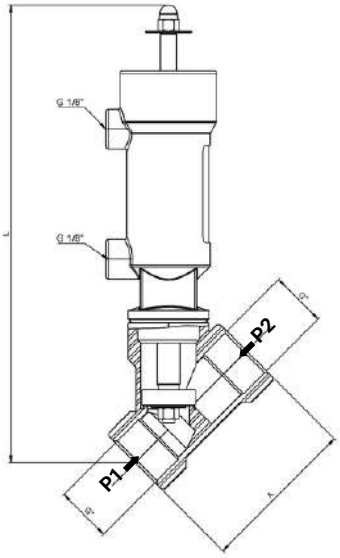


**ΔP = P1 - P2**

| NR Y - NC Closing against flow / NR Y - NC Ingresso fluido sotto otturatore | | | | | | | | |
|---|---|---|---|---|---|---|---|---|
| Code Codice | Gas pipe thread Filett. (gas) G" | DN | A [mm] | L max [mm] | D [mm] | Ø cylinder cilindro [mm] | Δp Max [bar] | Kv(*) [m³/h] |
| 161012 | 1/2" | 15 | 56 | 216 | 41.5 | 30 | 13.9 | 3.6 |
| 161034 | 3/4" | 20 | 68 | 211 | 41.5 | 30 | 6.5 | 5.6 |
| 161100 | 1" | 25 | 78 | 221 | 41.5 | 30 | 4.3 | 9.5 |
| 161114 | 1"1/4 | 32 | 100 | 242 | 41.5 | 30 | 2.6 | 15.1 |
| 161112 | 1"1/2 | 40 | 110 | 257 | 46.5 | 33 | 2.1 | 24.8 |
| 161200 | 2" | 50 | 124 | 282 | 46.5 | 33 | 1.2 | 44.2 |

| NR Y - NO Closing against flow NR Y - NA Ingresso fluido sotto otturatore | | | | | | | | | | |
|---|---|---|---|---|---|---|---|---|---|---|
| | | | | Pilot Pressure / Pressione Pilota [bar] | | | | | | |
| Code Codice | Gas pipe thread Filett. (gas) G" | DN | Ø cylinder cilindro [mm] | 4.0 | 5.0 | 5.5 | 6.0 | 7.0 | 8.0 | |
| | | | | ΔP Max [bar] | | | | | | |
| 162012 | 1/2" | 15 | 30 | 6.2 | 11.3 | 13.9 | <16.0 | <16.0 | <16.0 | |
| 162034 | 3/4" | 20 | 30 | 2.5 | 5.0 | 6.2 | 7.4 | 9.9 | 12.4 | |
| 162100 | 1" | 25 | 30 | 1.5 | 3.0 | 3.8 | 4.6 | 6.1 | 7.6 | |
| 162114 | 1"1/4 | 32 | 30 | 1.2 | 2.1 | 2.6 | 3.0 | 3.9 | 4.8 | |
| 162112 | 1"1/2 | 40 | 33 | 0.5 | 1.2 | 1.6 | 2.0 | 2.8 | 3.5 | |
| 162200 | 2" | 50 | 33 | 0.3 | 0.7 | 0.9 | 1.1 | 1.6 | 2.0 | |

| NR Y - DA Closing against flow NR Y - DE Ingresso fluido sotto otturatore | | | | | | | | | |
|---|---|---|---|---|---|---|---|---|---|
| | | | | Pilot Pressure / Pressione Pilota [bar] | | | | | |
| Code Codice | Gas pipe thread Filett. (gas) G" | DN | Ø cylinder cilindro [mm] | 4.0 | 5.0 | 5.5 | 6.0 | 7.0 | 8.0 |
| | | | | ΔP Max [bar] | | | | | |
| 163012 | 1/2" | 15 | 30 | <16.0 | <16.0 | <16.0 | <16.0 | <16.0 | <16.0 |
| 163034 | 3/4" | 20 | 30 | 8.1 | 10.6 | 11.8 | 13.0 | 15.5 | <16.0 |
| 163100 | 1" | 25 | 30 | 5.0 | 6.5 | 7.2 | 8.0 | 9.5 | 11.0 |
| 163114 | 1"1/4 | 32 | 30 | 2.9 | 3.8 | 4.3 | 4.7 | 5.6 | 6.5 |
| 163112 | 1"1/2 | 40 | 33 | 2.6 | 3.4 | 3.8 | 4.1 | 4.9 | 5.7 |
| 163200 | 2" | 50 | 33 | 1.5 | 1.9 | 2.1 | 2.3 | 2.8 | 3.2 |



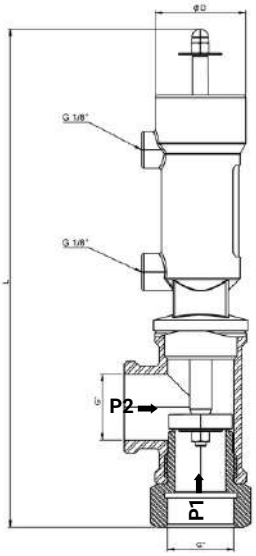


**ΔP = P1 - P2**

| NR T - NC Closing against flow / NR T - NC Ingresso fluido sotto otturatore | | | | | | | |
|---|---|---|---|---|---|---|---|
| **Code Codice** | **Gas pipe thread Filett. (gas) G"** | **DN** | **L max [mm]** | **Ø D [mm]** | **Ø cylinder cilindro [mm]** | **Δp Max [bar]** | **Kv(*) [m³/h]** |
| 151012 | 1/2" | 15 | 227 | 41.5 | 30 | 11.9 | 4.9 |
| 151034 | 3/4" | 20 | 231 | 41.5 | 30 | 7.1 | 5.5 |
| 151100 | 1" | 25 | 242 | 41.5 | 30 | 4.1 | 9.7 |
| 151114 | 1"1/4 | 32 | 255 | 41.5 | 30 | 2.4 | 16.1 |
| 151112 | 1"1/2 | 40 | 277 | 46.5 | 33 | 2.1 | 23.0 |
| 151200 | 2" | 50 | 298 | 46.5 | 33 | 1.3 | 34.8 |

| NR T - NO Closing against flow / NR T - NA Ingresso fluido sotto otturatore | | | | | | | | | |
|---|---|---|---|---|---|---|---|---|---|
| | | | | **Pilot Pressure / Pressione Pilota [bar]** | | | | | |
| **Code Codice** | **Gas pipe thread Filett. (gas) G"** | **DN** | **Ø cylinder cilindro [mm]** | 4.0 | 5.0 | 5.5 | 6.0 | 7.0 | 8.0 |
| | | | | **ΔP Max [bar]** | | | | | |
| 152012 | 1/2" | 15 | 30 | 5.2 | 10.3 | 12.9 | 15.4 | <16.0 | <16.0 |
| 152034 | 3/4" | 20 | 30 | 2.5 | 5.3 | 6.7 | 8.1 | 10.9 | 13.6 |
| 152100 | 1" | 25 | 30 | 1.8 | 3.3 | 4.1 | 4.9 | 6.4 | 7.9 |
| 152114 | 1"1/4 | 32 | 30 | 1.3 | 2.2 | 2.7 | 3.1 | 4.0 | 4.9 |
| 152112 | 1"1/2 | 40 | 33 | 0.5 | 1.2 | 1.6 | 2.0 | 2.8 | 3.5 |
| 152200 | 2" | 50 | 33 | 0.5 | 0.9 | 1.1 | 1.3 | 1.8 | 2.2 |

| NR T - DA Closing against flow / NR T - DE Ingresso fluido sotto otturatore | | | | | | | | | |
|---|---|---|---|---|---|---|---|---|---|
| | | | | **Pilot Pressure / Pressione Pilota [bar]** | | | | | |
| **Code Codice** | **Gas pipe thread Filett. (gas) G"** | **DN** | **Ø cylinder cilindro [mm]** | 4.0 | 5.0 | 5.5 | 6.0 | 7.0 | 8.0 |
| | | | | **ΔP Max [bar]** | | | | | |
| 153012 | 1/2" | 15 | 30 | <16.0 | <16.0 | <16.0 | <16.0 | <16.0 | <16.0 |
| 153034 | 3/4" | 20 | 30 | 9.1 | 11.9 | 13.2 | 14.6 | <16.0 | <16.0 |
| 153100 | 1" | 25 | 30 | 5.0 | 6.5 | 7.2 | 8.0 | 9.5 | 11.0 |
| 153114 | 1"1/4 | 32 | 30 | 2.9 | 3.8 | 4.3 | 4.7 | 5.6 | 6.5 |
| 153112 | 1"1/2 | 40 | 33 | 2.6 | 3.4 | 3.8 | 4.1 | 4.9 | 5.7 |
| 153200 | 2" | 50 | 33 | 1.5 | 1.9 | 2.1 | 2.3 | 2.8 | 3.2 |

**The flow coefficient KV represents the volume flow rate of water passing through the valve under the following conditions:*
*Il coefficiente di portata KV rappresenta la portata in volume di acqua che passa attraverso la valvola alle condizioni seguenti:*
***ΔP = 1 [bar]; T = 5÷40 [°C]; density/densità = 1000 [kg/m³]***



## *3 WAY DIVERTER VALVE*
## *VALVOLA DEVIATRICE A 3 VIE*

**Fluid control up to + 150° C ***
**Controllo fluidi fino a + 150° C ***

**Modulating option with electronic flow control for use as a mixing valve**
**Opzione modulante con controllo elettronico del flusso per uso come valvola miscelatrice**

**Valve status indicator**
**Segnalatore stato valvola**

**version on request , max 100° C for standard version*
**versione su richiesta, per la versione standard max 100° C*

*Atex certification upon request*
*Certificazione Atex su richiesta*

| | |
|---|---|
| **Type / Tipo** | **3-way right-angle seat piston valve /**<br>**Valvola a tampone a 3 vie con passaggio a squadro** |
| Size / Misure | 1" (DN 25) |
| Pipe threads / Attacchi | F/F gas ISO228 |
| Available versions / Versioni disponibili | Normally Closed NC, Normally Open NO, Double Acting DA<br>Normalmente chiusa NC, Normalmente aperta NA, Doppio Effetto DE |
| Ambient temperature / Temperatura ambiente | -20°/+80°C |
| Pilot pressure / Pressione pilota | Min 4.0 bar – Max 8.0 bar |
| Valve body / Corpo valvola | Moulded Brass / Ottone stampato |
| Cyilinder spacer / Distanziatore cilindro | Brass /Ottone |
| Seal holder / Otturatore | Brass / Ottone |
| Piston / Pistone | Aluminium / Alluminio |
| Cylinder / Cilindro | Anodized aluminium / Alluminio anodizzato |
| Piston rod / Stelo | Stainless steel Aisi 304 / Acciaio inox Aisi 304 |
| Rod wiper / Raschiatore | Yes / Sì |
| Internal O-rings / O-ring interni | FKM |
| Shutter Seal / Guarnizione otturatore | FKM (up to 100 C° fluid temperature) / (temperatura fluido fino a 100° C) |
| Valve status signal / Segnalazione stato valvola | Red plug / Pennetta rossa |
| **UPON REQUEST / SU RICHIESTA** | |
| Special version with PTFE seals for fluid temperature >100° C and <150° C<br>Versione speciale con guarnizioni in PTFE per temperatura fluido >100° C e <150° C | |
| EPDM seals / Guarnizioni in EPDM | |
| Device for electronic flow modulation / Dispositivo per la modulazione elettronica della portata | |
| Nickel surface treatment (Niploy process) / Nichelatura chimica (processo Niploy) | |

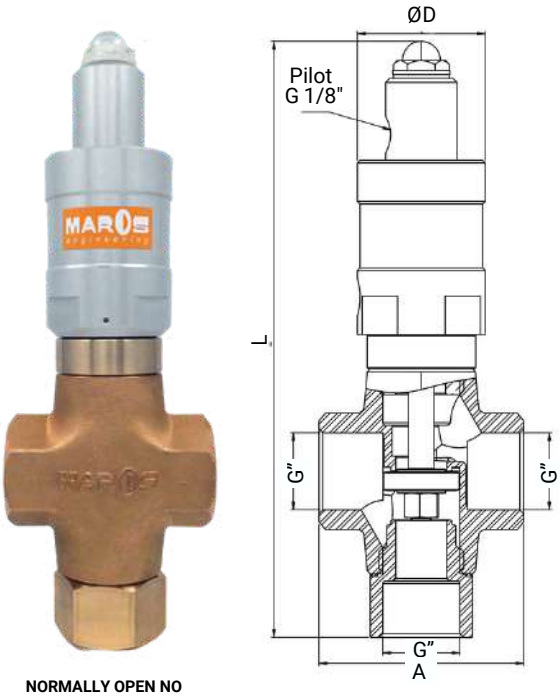


NORMALLY OPEN NO
NORMALMENTE APERTA NA

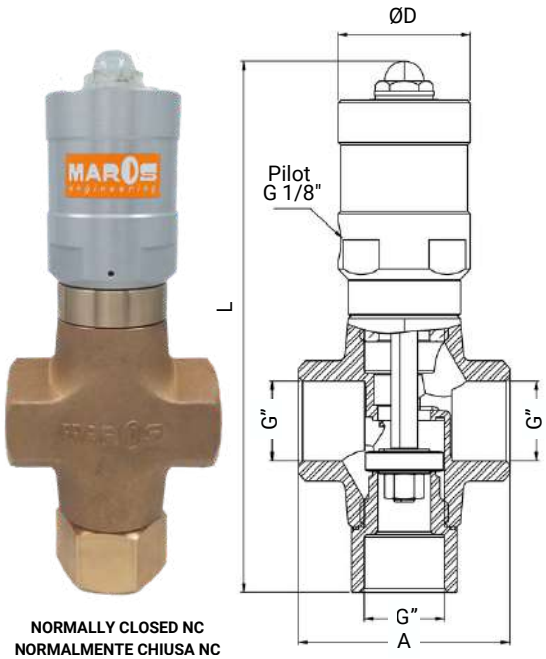


NORMALLY CLOSED NC
NORMALMENTE CHIUSA NC

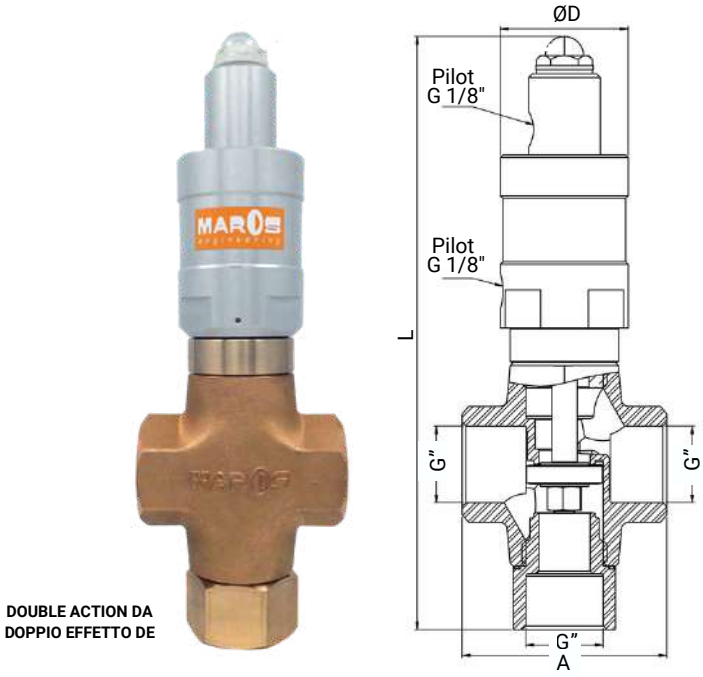


DOUBLE ACTION DA
DOPPIO EFFETTO DE

**OPERATION CHART A / SCHEMA A**

FAST 3 NO VERSION 3 → 2 / FAST 3 VERSIONE NA 3 → 2

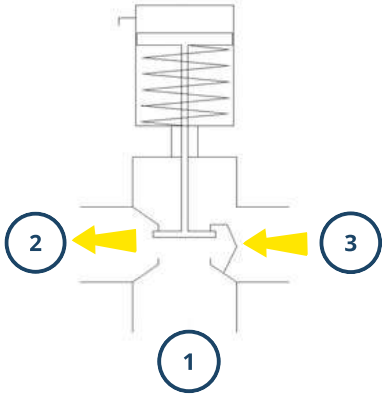


ΔP = P3 ≤7.1 bar Ø40
ΔP = P3 ≤17.6 bar Ø50

**OPERATION CHART B / SCHEMA B**

FAST 3 NO VERSION 1 → 2 / FAST 3 VERSIONE NA 1 → 2

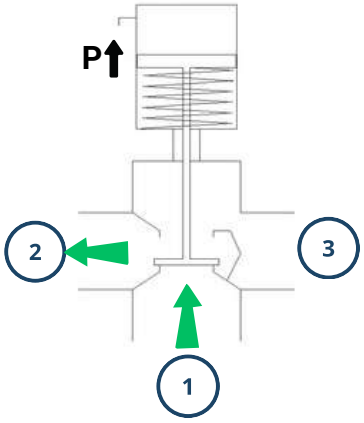


ΔP = P1 - Pilot P

**FAST 3 NO 3→2 / FAST 3 NA 3→2** (See chart A /vedi schema A)

| Code Codice | Gas pipe thread Filett. (gas) G" | DN | A [mm] | L [mm] | D [mm] | Ø cylinder cilindro [mm] | Δp Max [bar] | Kv(*) [m³/h] |
|---|---|---|---|---|---|---|---|---|
| FD21000000 | 1" | 25 | 80 | 233 | 50 | 40 | 7.1 | 6.7 |
| FD21000110 | 1" | 25 | 80 | 238 | 60 | 50 | 17.6 | 6.7 |

**FAST 3 NO 1→2 / FAST 3 NA 1→2** (See chart B /vedi schema B)

| Code Codice | Gas pipe thread Filett. (gas) G" | DN | Ø cylinder cilindro [mm] | Pilot Pressure / Pressione Pilota [bar] | | | | | | Kv(*) [m³/h] |
|---|---|---|---|---|---|---|---|---|---|---|
| | | | | 4.0 | 5.0 | 5.5 | 6.0 | 7.0 | 8.0 | |
| | | | | ΔP Max [bar] | | | | | | |
| FD21000000 | 1" | 25 | 40 | 2,9 | 6,7 | 8,6 | 10,4 | 14,2 | 17,9 | 5.8 |
| FD21000110 | 1" | 25 | 50 | - | 3,8 | 6,8 | 9,8 | 15,8 | 21,8 | 5.8 |

**Ordering Key / Chiave di ordinazione**

**FD= Valve model / Modello valvola**

| Actuator Attuatore | Pipe size Dimensione tubo | Surface treatment Trattamento superficiale | Cylinder bore Alesaggio [mm] | Rod sealing Tenuta stelo | Shutter seal Guarnizione otturatore |
|---|---|---|---|---|---|
| 1 – NC / NC | 100 – g 1" | 0 – Anodized oxidation Ossidazione anodica | 0 – Ø40 | 0 - Lip gasket Guarnizione a labbro | 0 – FKM |
| 2 – NO / NA | | 1 – Nickel surface treatment Nichelatura chimica | 1 – Ø50 | 1 - V-Ring pack Pacco V-Ring | 1 – PTFE |
| 3 – DA / DE | | | | | 2 – EPDM |

**Example**: FD21000000 - Valve model Fast 3, NO Actuator, 1" Size, Anodized oxidation, Cylinder bore Ø40, Lip gasket rod sealing, FKM shutter seal.
**Esempio**: FD21000000 - Modello valvola Fast 3, Attuatore NA, Dimensione 1" , Ossidazione anodica, Alesaggio Ø40, Tenuta stelo guarnizioni a labbro, Guarnizioni FKM.

**The flow coefficient KV represents the volume flow rate of water passing through the valve under the following conditions:*
*Il coefficiente di portata KV rappresenta la portata in volume di acqua che passa attraverso la valvola alle condizioni seguenti:*
***ΔP = 1 [bar]; T = 5÷40 [°C]; density/densità = 1000 [kg/m³]***

**OPERATION CHART C / SCHEMA C**

FAST 3 NC VERSION 1 ➞2 / FAST 3 VERSIONE NC 1 ➞2

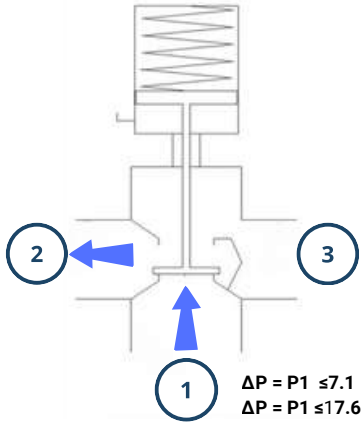


**OPERATION CHART D / SCHEMA D**

FAST 3 NC VERSION 3 ➞2 / FAST 3 VERSIONE NC 3 ➞2

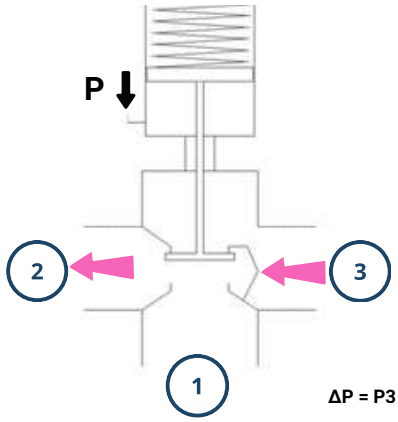


**FAST 3 NC 1➞2 / FAST 3 NC 1➞2** (See chart C /vedi schema C)

| Code Codice | Gas pipe thread Filett. (gas) G" | DN | A [mm] | L [mm] | D [mm] | Ø cylinder cilindro [mm] | Δp Max [bar] | Kv(*) [m³/h] |
|---|---|---|---|---|---|---|---|---|
| FD11000000 | 1" | 25 | 80 | 200 | 50 | 40 | 7.1 | 5.8 |
| FD11000110 | 1" | 25 | 80 | 205 | 60 | 50 | 17.6 | 5.8 |

**FAST 3 NC 3 ➞2 / FAST 3 NC 3➞2** (See chart D /vedi schema D)

| | | | | Pilot Pressure / Pressione Pilota [bar] | | | | | | |
|---|---|---|---|---|---|---|---|---|---|---|
| Code Codice | Gas pipe thread Filett. (gas) G" | DN | Ø cylinder cilindro [mm] | 4.0 | 5.0 | 5.5 | 6.0 | 7.0 | 8.0 | Kv(*) [m³/h] |
| | | | | ΔP Max [bar] | | | | | | |
| FD11000000 | 1" | 25 | 40 | 2,9 | 6,7 | 8,6 | 10,4 | 14,2 | 17,9 | 6.7 |
| FD11000110 | 1" | 25 | 50 | - | 3,8 | 6,8 | 9,8 | 15,8 | 21,8 | 6.7 |

**FAST 3 NO 1➞2/ NC 3➞2**

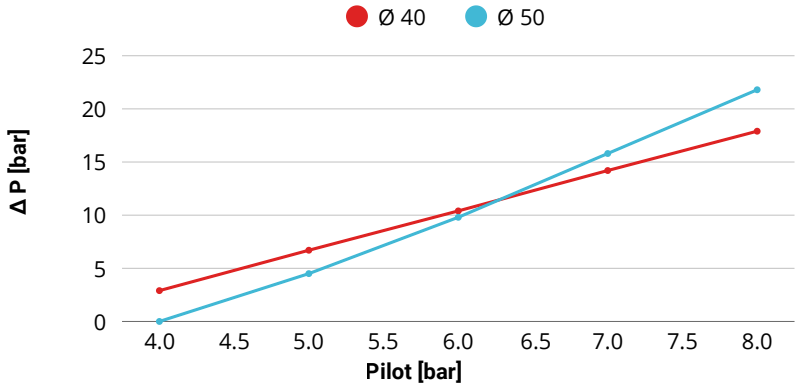


**The flow coefficient KV represents the volume flow rate of water passing through the valve under the following conditions:*
*Il coefficiente di portata KV rappresenta la portata in volume di acqua che passa attraverso la valvola alle condizioni seguenti:*
***ΔP = 1 [bar]; T = 5÷40 [°C]; density/densità = 1000 [kg/m³]***

**OPERATION CHART E / SCHEMA E**

FAST 3 DA VERSION 3 → 2 / FAST 3 VERSIONE DE 3 → 2

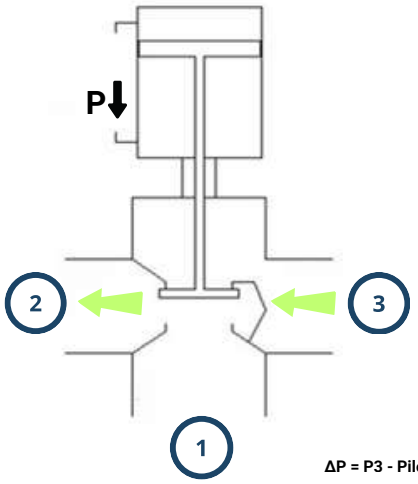


**OPERATION CHART F / SCHEMA F**

FAST 3 DA VERSION 1 → 2 / FAST 3 VERSIONE DE 1 → 2

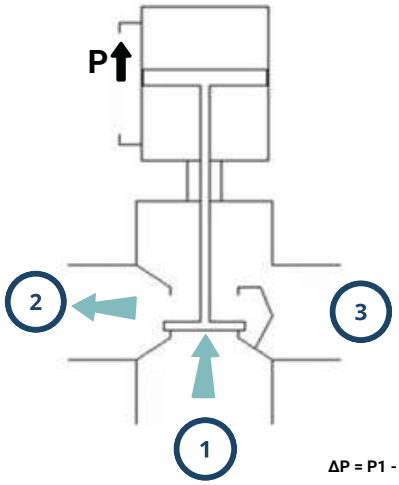


**FAST 3 DA/ FAST 3 DE**

| Code Codice | Gas pipe thread Filett. (gas) G" | DN | A [mm] | L [mm] | D [mm] | Ø cylinder cilindro [mm] |
|---|---|---|---|---|---|---|
| FD31000000 | 1" | 25 | 80 | 233 | 50 | 40 |
| FD31000110 | 1" | 25 | 80 | 238 | 60 | 50 |

**FAST 3 DA 3→ 2 / FAST 3 DE 3 → 2** (See chart E /vedi schema E)

| Code Codice | Gas pipe thread Filett. (gas) G" | DN | Ø cylinder cilindro [mm] | Pilot Pressure / Pressione Pilota [bar] ΔP Max [bar] 4.0 | 5.0 | 5.5 | 6.0 | 7.0 | 8.0 | Kv(*) [m³/h] |
|---|---|---|---|---|---|---|---|---|---|---|
| FD31000000 | 1" | 25 | 40 | 13,7 | 17,5 | 19,4 | 21,2 | 25,0 | <25 | 6.7 |
| FD31000110 | 1" | 25 | 50 | 22,4 | <25 | <25 | <25 | <25 | <25 | 6.7 |

**FAST 3 DA 1→ 2 / FAST 3 DE 1 → 2** (See chart F /vedi schema F)

| Code Codice | Gas pipe thread Filett. (gas) G" | DN | Ø cylinder cilindro [mm] | Pilot Pressure / Pressione Pilota [bar] ΔP Max [bar] 4.0 | 5.0 | 5.5 | 6.0 | 7.0 | 8.0 | Kv(*) [m³/h] |
|---|---|---|---|---|---|---|---|---|---|---|
| FD31000000 | 1" | 25 | 40 | 13,7 | 17,5 | 19,4 | 21,2 | 25,0 | <25 | 5.8 |
| FD31000110 | 1" | 25 | 50 | 22,4 | <25 | <25 | <25 | <25 | <25 | 5.8 |

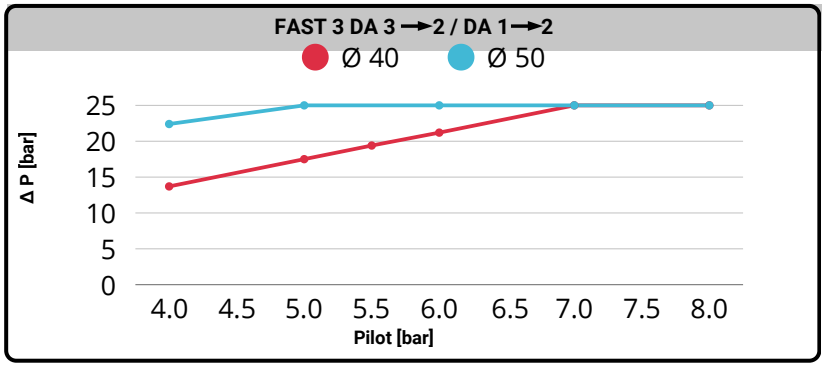


**The flow coefficient KV represents the volume flow rate of water passing through the valve under the following conditions:*
*Il coefficiente di portata KV rappresenta la portata in volume di acqua che passa attraverso la valvola alle condizioni seguenti:*
***ΔP = 1 [bar]; T = 5÷40 [°C]; density/densità = 1000 [kg/m³]***



## *GATE VALVE*
## *VALVOLA A SARACINESCA*

**Special free disk couple seal holder**
**Otturatore a coppia di dischi liberi**

**Fluid control up to + 100° C**
**Controllo fluidi fino a + 100° C**

**Knob for manual operation available**
**Pomello per azionamento manuale disponibile**

**Valve status indicator**
**Segnalatore stato valvola**

| **Type / Tipo** | **Gate valve / Valvola a saracinesca** |
|---|---|
| Size / Misure | 1/2" – 2"1/2 (PN16) |
| Pipe threads / Attacchi | F/F gas ISO228 |
| Available versions / Versioni disponibili | Normally Closed NC, Normally Open NO, Double Acting DA<br>Normalmente chiusa NC, Normalmente aperta NA, Doppio Effetto DE |
| Ambient temperature / Temperatura ambiente | -20°/+80°C |
| Pilot pressure / Pressione pilota | Min 4.0 bar – Max 8.0 bar |
| Valve body / Corpo valvola | Brass / Ottone |
| Max differential pressure / Max pressione del fluido | 0.6 Bar |
| Seal holder / Otturatore | Brass / Ottone |
| Piston / Pistone | Aluminium / Alluminio |
| Cylinder / Cilindro | Anodized aluminium / Alluminio anodizzato |
| Piston rod / Stelo | Stainless steel Aisi 304 / Acciaio inox Aisi 304 |
| Internal O-rings / O-ring interni | FKM |
| | |
| **UPON REQUEST / SU RICHIESTA** | |
| Manual control with upper knob / Comando manuale con pomello | |

# DISK F



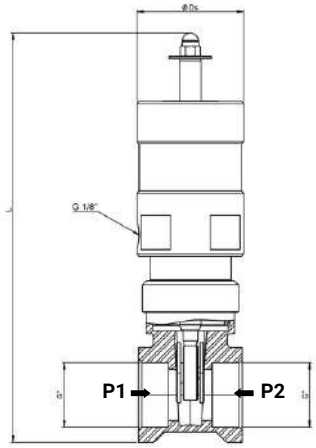


**ΔP = P1 - P2**

| DISK F - NC/NC | | | | | | | | |
|---|---|---|---|---|---|---|---|---|
| Code Codice | Gas pipe thread Filett. (gas) G" | DN | A [mm] | L max [mm] | D [mm] | Ø cylinder cilindro [mm] | Δp Max [bar] | Kv(*) [m³/h] |
| 4911034B | 3/4" | 20 | 43.5 | 179 | 50 | 30 | 0.6 | 29.5 |
| 4911100B | 1" | 25 | 48.5 | 208 | 50 | 30 | 0.6 | 43.0 |
| 4911114B | 1"1/4 | 32 | 52.5 | 224 | 50 | 30 | 0.6 | 89.0 |
| 4911112B | 1"1/2 | 40 | 51.5 | 279 | 60 | 50 | 0.6 | 230.0 |
| 4911200B | 2" | 50 | 60.5 | 312 | 60 | 50 | 0.6 | 265.0 |
| 4911212B | 2"1/2 | 65 | 62.5 | 339 | 60 | 50 | 0.6 | 540.0 |

| DISK F - NO /NA | | | | | | | | |
|---|---|---|---|---|---|---|---|---|
| Code Codice | Gas pipe thread Filett. (gas) G" | DN | A [mm] | L max [mm] | D [mm] | Ø cylinder cilindro [mm] | Δp Max [bar] | Kv(*) [m³/h] |
| 4912034B | 3/4" | 20 | 36 | 179 | 50 | 30 | 0.6 | 29.5 |
| 4912100B | 1" | 25 | 45 | 208 | 50 | 30 | 0.6 | 43.0 |
| 4912114B | 1"1/4 | 32 | 50 | 224 | 50 | 30 | 0.6 | 89.0 |
| 4912112B | 1"1/2 | 40 | 60 | 279 | 60 | 50 | 0.6 | 230.0 |
| 4912200B | 2" | 50 | 70 | 312 | 60 | 50 | 0.6 | 265.0 |
| 4912212B | 2"1/2 | 65 | 84 | 339 | 60 | 50 | 0.6 | 540.0 |

| DISK F - DA /DE | | | | | | | | |
|---|---|---|---|---|---|---|---|---|
| Code Codice | Gas pipe thread Filett. (gas) G" | DN | A [mm] | L max [mm] | D [mm] | Ø cylinder cilindro [mm] | Δp Max [bar] | Kv(*) [m³/h] |
| 4913034B | 3/4" | 20 | 36 | 179 | 50 | 30 | 0.6 | 29.5 |
| 4913100B | 1" | 25 | 45 | 208 | 50 | 30 | 0.6 | 43.0 |
| 4913114B | 1"1/4 | 32 | 50 | 224 | 50 | 30 | 0.6 | 89.0 |
| 4913112B | 1"1/2 | 40 | 60 | 279 | 60 | 50 | 0.6 | 230.0 |
| 4913200B | 2" | 50 | 70 | 312 | 60 | 50 | 0.6 | 265.0 |
| 4913212B | 2"1/2 | 65 | 84 | 339 | 60 | 50 | 0.6 | 540.0 |

**The flow coefficient KV represents the volume flow rate of water passing through the valve under the following conditions:*
*Il coefficiente di portata KV rappresenta la portata in volume di acqua che passa attraverso la valvola alle condizioni seguenti:*
***ΔP = 1 [bar]; T = 5÷40 [°C]; density/densità = 1000 [kg/m³]***



## *SWITCH-BOX*

## *DISPOSITIVO RILEVATORE STATO VALVOLA*

***Available for series / Disponibile per serie:***

***SRX, SRT***

| | |
|---|---|
| Switches / Interruttori | 2 magnetic sensors / 2 sensori magnetici |
| Type / Tipo | Relè REED di tipo normalmente aperto / Reed relays, normally open type |
| Voltage / Tensione | Vmax 5-120 V AC/DC |
| Current / Corrente | Imax 50 mA (*) |
| Ambient temperature / Temperatura ambiente | -10° / +70°C |

## ELECTRICAL WIRING / CABLAGGIO ELETTRICO

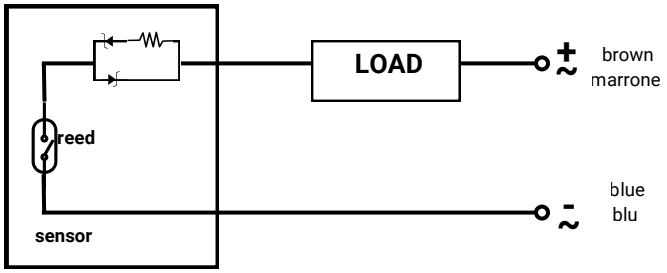


***WARNING! – As shown in the wiring diagram, the applied load must not exceed the current limit value of 50 mA***
***ATTENZIONE!*** *– Come indicato nello schema elettrico, è necessario applicare un carico tale da non superare il valore limite di corrente pari a 50 mA*

***N.B*** *Item SBSRZ can only be ordered in combination with the valve for which it is indicated or as a spare part.*
*L'articolo SBSRZ può essere ordinato unicamente in combinazione con una delle valvole per cui è indicato o come ricambio.*

# MOSFE



*Mosfe actuator aluminium alloy version*
*Attuatore Mosfe versione in lega di alluminio*



*Mosfe actuator stainless steel version*
*Attuatore Mosfe versione in acciaio inox*

## *PNEUMATIC ACTUATOR FOR BALL AND BUTTERFLY VALVES*

## *ATTUATORE PNEUMATICO PER VALVOLE A SFERA E A FARFALLA*

**Rack and pinion type**
**Tipo a pignone e cremagliera**

**DA SA**

**Double Action or Single Action (spring return)**
**Doppio Effetto o Singolo Effetto (ritorno a molla)**

**Body and covers in aluminium alloy (total or partial nickel-plating or PTFE coverage on request) or stainless steel**
**Corpo e testate in lega di alluminio (nichelatura o copertura in PTFE totali o parziali su richiesta) o acciaio inox**

**90° , 120° or 180° rotation**
**Rotazione a 90° , 120° o 180°**

**Versions for ultra-low, low, medium or high temperatures**
**Versioni per temperature bassissime, basse, medie o alte**

*Atex certification upon request*
*Certificazione Atex su richiesta*



***POS -A***
*Valve status visual indicator upon request*
*Indicatore visivo stato valvola su richiesta*

| | | | | | | | | | | | | | | | | | |
|---|---|---|---|---|---|---|---|---|---|---|---|---|---|---|---|---|---|
| Type / Tipo | Rotating pneaumtic actuator rack and pinion type<br>Attuatore pneumatico rotante tipo pignone e cremagliera | | | | | | | | | | | | | | | | |
| Sizes<br>Misure [mm] | 32 | 42 | 50 | 63 | 75 | 85 | 100 | 115 | 125 | 145 | 160 | 180 | 200 | 240 | 270 | 330 | 420 |
| Rotation / Rotazione | 90° (standard) | | | | | | 120° | | | | | | 180° | | | | |
| Function / Versioni | Double Acting DA /Doppio effetto DE | | | | | | | | | | Single Acting with spring return<br>Singolo Effetto con ritorno a molla | | | | | | |
| Adjusting / Registri | Exterior / Esterni +/-5° | | | | | | | | | | | | | | | | |
| Power supply /<br>Alimentazione | Dry o lubricated filtered compressed air / Aria compressa filtrata, secca o lubrificata | | | | | | | | | | | | | | | | |
| Pilot pressure /<br>Pressione pilota | Min 1 bar – Max 8 bar | | | | | | | | | | | | | | | | |
| Assembly /<br>Assemblaggio | Female lower shaft key (ISO5211-DIN3337 standards) for in-line 45° assembly with squared-key shaft valves<br>Pignone inferiore femmina (norme ISO5211-DIN3337) per montaggio in linea e a 45° su valvole con albero a chiave quadra | | | | | | | | | | | | | | | | |
| Accessories and power supply mounting / Montaggio accessori e alimentazione | Top hole pattern, upper shaft end and power supply according to Namur standards<br>Foratura superiore, estremità albero e alimentazione secondo norma Namur | | | | | | | | | | | | | | | | |
| Ambient temperature /<br>Temperatura ambiente | -20 / +80 C°<br>(standard version) | | | | | | -60°/+80 C°<br>ultra-low /ultra-basse | | | | -40° / +80° C°<br>low / basse | | | | -20° / +150° C°<br>high / alte | | |
| Covers / Testate | Die-cast ASTM B179 aluminum alloy with polyester powder finish (standard version) /<br>Pressofuse in lega di alluminio ASTM B179 verniciate con polvere poliestere (versione standard) | | | | | | Die-cast ASTM B179 aluminum alloy with chemical nickel finish/<br>Pressofuse in lega di alluminio ASTM B179 verniciate con nichel chimico | | | | Die-cast ASTM B179 aluminum alloy with PTFE finish /<br>Pressofuse in lega di alluminio ASTM B179 con rivestimento in PTFE | | | | Aisi 316 Stainless steel /<br>Acciaio INOX AISI 316 | | |
| Body / Corpo | Extruded aluminium alloy as for ASTM 6063, anodized as for UNI4522 (standard version)<br>Lega di alluminio estruso ASTM 6063, anodizzato UNI4522 | | | | | | Extruded aluminium alloy with total or partial nickel-plating<br>Lega di alluminio con nichelatura esterna totale o parziale | | | | Extruded aluminium alloy with total or partial PTFE coverage<br>Lega di alluminio con finitura totale o parziale in PTFE | | | | AISI 316 Stainless steel<br>Acciaio INOX AISI 316 | | |
| Pistons / Pistoni | Die-cast in anodized aluminum alloy ASTM B179<br>Pressofusi in lega di alluminio ASTM B179, anodizzati | | | | | | | | | | | | | | | | |
| Pinion / Pignone | A2 Stainless steel (standard version)<br>Acciaio inox A2 (versione standard) | | | | | | | | | | Nickel-plated steel<br>Acciaio nichelato | | | | | | |
| Piston guides / Guide | Acetalic resin +20% Ptfe / Resina acetalica +20% Ptfe | | | | | | | | | | | | | | | | |
| Screws / Viteria | Stainless steel Aisi 304 / Acciaio inox Aisi 304 | | | | | | | | | | | | | | | | |
| **UPON REQUEST/ SU RICHIESTA** | | | | | | | | | | | | | | | | | |
| ATEX Certification / Certificazione ATEX | | | | | | | | | | | | | | | | | |
| Valve status visual indicator / Indicatore visivo stato valvola | | | | | | | | | | | | | | | | | |



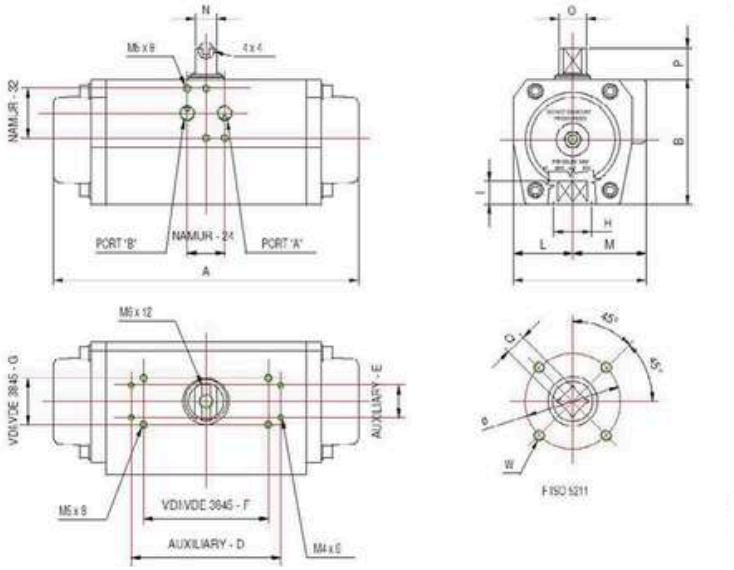


| Mosfe | 32 | 42 | 50 | 63 | 75 | 85 | 100 | 115 | 125 | 145 | 160 | 180 | 200 | 240 | 270 | 330 | 420 |
|---|---|---|---|---|---|---|---|---|---|---|---|---|---|---|---|---|---|
| A | 117 | 160 | 138 | 155.5 | 210 | 228 | 280.5 | 310 | 362 | 390 | 462 | 474 | 575 | 604 | 685 | 850 | 940 |
| B | 45 | 57 | 67 | 83 | 100 | 110 | 125 | 142 | 155 | 175 | 196 | 220 | 240 | 298 | 332 | 414 | 542 |
| C | 48 | 60.5 | 75 | 86 | 94 | 104 | 120 | 134 | 141 | 163 | 176 | 196 | 220 | 300 | 352 | 400 | 528 |
| Auxiliary DxE | - | | | | 105x22 | | | 139x22 | | | | | | - | | | |
| VDI/VDE 3845 FxG | 50x25 | 80x30 | | | 80x30 | | | 130x30 | | | | | | | | | 200x50 |
| L | 22.5 | 27 | 33.5 | 38 | 42.5 | 49 | 55 | 63.5 | 69.5 | 80 | 88 | 98 | 110 | 150 | 166 | 190 | 234 |
| M | 25.5 | 33.5 | 41.5 | 48 | 51.5 | 55 | 65 | 70.5 | 71.5 | 83 | | | | | | 210 | 294 |
| Port A Port B DIN 259 | 1/8" gas - npt | | | 1/4"gas - npt | | | | | | | | | | 1/2"gas - npt | | | |
| NxO | 8x12 | | | 14x18 | | | | 27x36 | | | | 32x42 | | 32x40 | 55x80 | | |
| P | 20 | | | | | | | 30 | | | | 50 | | | | | 80 |
| QxI | 9x10 | 9x10 11x13 | 9x10 11x13 | 9x10 11x13 14x16 | 11x13 14x16 17x20 | 14x161 7x20 | 17x20 22x25 | 17x20 22x25 | 17x20 22x25 27x30 | 22x25 27x30 | 22x25 27x30 | 27x30 36x39 | 27x30 36x39 | 36x39 46x50 | 36x39 46x50 | 46x50 55x60 | 55x60 75x80 |
| F ISO 5211 | F03 F04 | F03/05 F04 | F03 F04 F03/05 F05 | F03/05 F04 F05/07 | F04 F05/07 | F05/07 | F07/10 F5/7/10 | F07/10 | F07/10 F12 | F10/12 | F10/12 | F10/12 F14 | F10/12 F14 | F14 F16 | F14 F16 | F16 F25 | F25 F30 |

| Mosfe | | 32 | | 42 | | 50 | | 63 | | 75 | | 85 | | 100 | | 115 | | 125 | |
|---|---|---|---|---|---|---|---|---|---|---|---|---|---|---|---|---|---|---|---|
| | | DA | SR | DA | SR | DA | SR | DA | SR | DA | SR | DA | SR | DA | SR | DA | SR | DA | SR |
| Volume | Lt. | 0.1 | | 0.2 | | 0.2 | | 0.5 | | 0.6 | | 1 | | 1.8 | | 2.8 | | 3.7 | |
| Open Aperto | Sec. | 0.5 | | 0.5 | 0.5 | 0.6 | 0.6 | 0.6 | 0.7 | 0.6 | 0.7 | 0.6 | 0.7 | 0.8 | 1.1 | 0.9 | 1.2 | 1.1 | 1.3 |
| Closed Chiuso | Sec. | 0.5 | | 0.5 | 0.5 | 0.6 | 0.6 | 0.7 | 0.9 | 0.7 | 1.0 | 0.9 | 1.3 | 0.9 | 1.3 | 1.1 | 1.6 | 1.1 | 2.1 |
| Weight Peso | Kg | 0.42 | | 0.87 | 0.93 | 1.07 | 1.2 | 1.6 | 1.8 | 2.9 | 3.4 | 4.2 | 4.8 | 5.8 | 6.8 | 9.2 | 10.3 | 11.9 | 14.2 |

| Mosfe | | 145 | | 160 | | 180 | | 200 | | 240 | | 270 | | 330 | | 420 | |
|---|---|---|---|---|---|---|---|---|---|---|---|---|---|---|---|---|---|
| | | DA | SR | DA | SR | DA | SR | DA | SR | DA | SR | DA | SR | DA | SR | DA | SR |
| Volume | Lt. | 4.9 | | 8.0 | | 11.1 | | 14.2 | | 19.2 | | 22.2 | | 31.4 | | 131 | |
| Open Aperto | Sec. | 1.1 | 1.4 | 1.3 | 2.1 | 2.3 | 3.2 | 3.6 | 4.6 | 4.1 | 5.3 | 4.5 | 6.0 | 5.0 | 6.5 | 8.0 | 10.0 |
| Closed Chiuso | Sec. | 1.1 | 2.1 | 1.6 | 2.6 | 2.6 | 4.6 | 4.5 | 6.1 | 4.5 | 5.5 | 4.5 | 6.0 | 5.0 | 6.5 | 9.0 | 11.0 |
| Weight Peso | Kg | 15.5 | 19.0 | 20.5 | 24.9 | 30.5 | 1.2 | 43.0 | 1.8 | 60.0 | 74.4 | 94.0 | 113.0 | 105.0 | 144.6 | 210.0 | 279.0 |

| DOUBLE ACTING ACTUATOR TORQUE / TORSIONI ATTUATORI A DOPPIO EFFETTO [Nm] | | | | | | | | | | |
|---|---|---|---|---|---|---|---|---|---|---|
| | AIR SUPPLY / ALIMENTAZIONE ARIA [bar] | | | | | | | | | |
| Tipo/ Type | 1 | 2 | 3 | 4 | 5 | 6 | 7 | 8 | 9 | 10 |
| Mosfe 032 | - | - | - | 5.0 | 6.3 | 7.6 | 8.8 | 10.0 | 11.4 | 12.6 |
| Mosfe 042 | - | - | 6.5 | 8.7 | 10.9 | 13.0 | 15.2 | 17.3 | 19.5 | 21.7 |
| Mosfe 050 | 3.0 | 6.1 | 9.2 | 12.3 | 15.4 | 18.5 | 21.5 | 24.6 | 27.7 | 30.8 |
| Mosfe 063 | 5.5 | 11.0 | 16.5 | 22.0 | 27.5 | 33.0 | 38.5 | 44.0 | 49.5 | 55.0 |
| Mosfe 075 | 11.7 | 23.4 | 35.1 | 46.8 | 58.5 | 70.2 | 81.9 | 93.6 | 105.3 | 117.0 |
| Mosfe 085 | 17.8 | 36.6 | 53.4 | 71.2 | 89.0 | 106.9 | 124.7 | 142.4 | 160.3 | 178.1 |
| Mosfe 100 | 27.7 | 55.4 | 83.2 | 110.9 | 138.6 | 166.4 | 194.1 | 221.8 | 249.5 | 277.3 |
| Mosfe 115 | 45.7 | 91.5 | 137.2 | 183.0 | 228.7 | 274.5 | 320.2 | 366.0 | 411.7 | 457.5 |
| Mosfe 125 | 60.1 | 120.3 | 180.5 | 240.7 | 300.9 | 361.1 | 421.2 | 481.4 | 541.6 | 601.8 |
| Mosfe 145 | 86.7 | 173.4 | 260.1 | 346.8 | 433.5 | 520.2 | 606.9 | 693.6 | 780.3 | 867.0 |
| Mosfe 160 | 118.3 | 236.7 | 355.0 | 473.4 | 591.7 | 710.1 | 828.4 | 946.8 | 1065.1 | 1183.5 |
| Mosfe 180 | 159.7 | 319.4 | 479.0 | 638.6 | 798.3 | 958.0 | 1118.0 | 1277.6 | 1437.3 | 1597.0 |
| Mosfe 200 | 221.8 | 443.7 | 665.6 | 887.5 | 1109.4 | 1333.3 | 1553.1 | 1755.0 | 1996.9 | 2218.8 |
| Mosfe 240 | 372.5 | 745.0 | 1117.6 | 1490.2 | 1862.7 | 2235.3 | 2607.8 | 2980.4 | 3352.9 | 3725.4 |
| Mosfe 270 | 539.2 | 1078.4 | 1617.6 | 2156.8 | 2696.0 | 3235.2 | 3774.4 | 4313.6 | 4852.8 | 5392.0 |
| Mosfe 330 | 976.5 | 1953.0 | 2929.5 | 3906.0 | 4882.4 | 5858.9 | 6835.4 | 7811.9 | 8788.4 | 9764.9 |
| Mosfe 420 | - | - | 5013.0 | 6684.0 | 8354.0 | 10025.0 | 11696.0 | 13367.0 | - | - |

| SINGLE ACTING ACTUATOR TORQUE / TORSIONI ATTUATORI A SINGOLO EFFETT0 [Nm] | | | | | | | | | | | | | | |
|---|---|---|---|---|---|---|---|---|---|---|---|---|---|---|
| Type Tipo | Springs per side Molle per lato | AIR SUPPLY / ALIMENTAZIONE ARIA [bar] | | | | | | | | | | | | |
| | | 3 | | 4 | | 5 | | 6 | | 7 | | 8 | | |
| | | 0° | 90° | 0° | 90° | 0° | 90° | 0° | 90° | 0° | 90° | 0° | 90° | 90° | 0° |
| Mosfe 042 | 3 | | | | | 7.1 | 4.1 | 9.3 | 6.3 | 11.5 | 8.5 | 13.7 | 10.7 | 6.8 | 3.8 |
| | 4 | | | | | | | 8.1 | 5.1 | 10.2 | 6.2 | 12.4 | 8.4 | 9.0 | 5.0 |
| Mosfe 050 | 3 | 5.7 | 3.5 | 8.9 | 6.6 | 12.0 | 9.6 | 15.1 | 12.7 | 18.1 | 15.7 | 21.2 | 18.8 | 5.7 | 3.5 |
| | 4 | | | 7.7 | 4.7 | 10.8 | 7.7 | 13.9 | 10.8 | 16.9 | 13.8 | 20.0 | 16.9 | 7.7 | 4.7 |
| | 5 | | | | | 9.6 | 5.8 | 12.7 | 8.9 | 15.7 | 11.9 | 18.8 | 15.0 | 9.6 | 5.8 |
| | 6 | | | | | 8.4 | 3.9 | 11.5 | 7.0 | 14.5 | 10.0 | 17.6 | 13.1 | 11.5 | 7.0 |
| Mosfe 063 | 3 | 9.4 | 6.3 | 14.9 | 11.7 | 20.4 | 17.2 | 25.9 | 22.7 | 31.4 | 28.2 | 36.9 | 33.7 | 10.2 | 7.2 |
| | 4 | | | 12.3 | 8.3 | 17.8 | 13.8 | 23.3 | 19.3 | 28.8 | 24.8 | 34.3 | 30.3 | 13.7 | 9.7 |
| | 5 | | | | | 15.4 | 10.4 | 20.9 | 15.9 | 26.4 | 21.4 | 31.9 | 26.9 | 17.1 | 12.1 |
| | 6 | | | | | 13.0 | 7.0 | 18.5 | 12.5 | 24.0 | 18.0 | 29.5 | 23.5 | 205 | 14.5 |
| Mosfe 075 | 3 | 22.5 | 12.6 | 34.2 | 24.4 | 46.0 | 36.1 | 57.7 | 47.8 | 69.4 | 59.5 | 81.1 | 71.2 | 22.5 | 12.6 |
| | 4 | | | 30.0 | 16.9 | 41.8 | 28.6 | 53.5 | 40.3 | 65.2 | 52.0 | 76.9 | 63.7 | 30.0 | 16.9 |
| | 5 | | | | | 37.6 | 21.1 | 49.3 | 32.8 | 61.0 | 44.5 | 72.7 | 56.2 | 37.6 | 21.1 |
| | 6 | | | | | 33.4 | 13.6 | 45.1 | 25.3 | 56.8 | 37.0 | 68.5 | 48.7 | 45.1 | 25.3 |
| Mosfe 085 | 3 | 34.5 | 18.9 | 52.4 | 36.7 | 70.2 | 54.5 | 88.0 | 72.3 | 105.8 | 90.1 | 123.6 | 107.9 | 34.5 | 18.9 |
| | 4 | | | 46.1 | 25.2 | 63.9 | 43.0 | 81.7 | 60.8 | 99.5 | 78.6 | 117.3 | 96.4 | 46.1 | 25.2 |
| | 5 | | | | | 57.6 | 31.5 | 75.4 | 49.3 | 93.2 | 67.1 | 111.0 | 84.9 | 57.6 | 31.5 |
| | 6 | | | | | 51.5 | 20.0 | 69.1 | 37.8 | 86.9 | 55.6 | 104.7 | 73.4 | 69.1 | 37.8 |
| Mosfe 100 | 3 | 53.2 | 30.0 | 80.9 | 57.7 | 108.7 | 85.4 | 136.4 | 113.1 | 164.1 | 140.8 | 191.8 | 168.5 | 53.2 | 30.0 |
| | 4 | | | 70.9 | 40.0 | 98.7 | 67.7 | 126.4 | 95.4 | 154.1 | 123.1 | 181.8 | 150.8 | 70.9 | 40.0 |
| | 5 | | | | | 88.7 | 50.0 | 116.4 | 77.7 | 144.1 | 105.4 | 171.8 | 133.1 | 88.7 | 50.0 |
| | 6 | | | | | 78.7 | 32.2 | 106.4 | 60.0 | 134.1 | 87.7 | 161.8 | 115.4 | 106.4 | 60.0 |
| Mosfe 115 | 3 | 84.3 | 53.0 | 130.0 | 98.8 | 175.8 | 144.5 | 221.6 | 190.3 | 267.3 | 236.0 | 313.0 | 281.7 | 84.3 | 53.0 |
| | 4 | | | 112.3 | 70.7 | 158.1 | 116.4 | 203.9 | 162.2 | 249.6 | 207.9 | 295.3 | 253.6 | 112.3 | 70.7 |
| | 5 | | | | | 140.4 | 88.3 | 186.2 | 134.1 | 231.9 | 179.8 | 277.6 | 225.5 | 140.4 | 88.3 |
| | 6 | | | | | 122.7 | 60.2 | 168.5 | 106.0 | 214.2 | 151.7 | 259.9 | 197.4 | 168.5 | 106.0 |
| Mosfe 125 | 3 | 116.8 | 63.7 | 177.0 | 123.9 | 237.3 | 184.1 | 297.5 | 244.2 | 357.6 | 304.3 | 417.7 | 364.4 | 116.8 | 63.7 |
| | 4 | | | 155.7 | 85.0 | 216.0 | 145.2 | 276.2 | 205.3 | 336.3 | 265.4 | 396.4 | 325.5 | 155.7 | 85.0 |
| | 5 | | | | | 194.7 | 106.3 | 254.9 | 166.4 | 315.0 | 226.5 | 375.1 | 286.6 | 194.7 | 106.3 |
| | 6 | | | | | 173.4 | 67.4 | 233.6 | 127.5 | 293.7 | 187.6 | 353.8 | 247.7 | 233.6 | 127.5 |

| SINGLE ACTING ACTUATOR TORQUE / TORSIONI ATTUATORI A SINGOLO EFFETT0 [Nm] | | | | | | | | | | | | | | | |
|---|---|---|---|---|---|---|---|---|---|---|---|---|---|---|---|
| Type<br>Tipo | Springs per side<br>Molle per lato | AIR SUPPLY / ALIMENTAZIONE ARIA [bar] | | | | | | | | | | | | | |
| | | 3 | | 4 | | 5 | | 6 | | 7 | | 8 | | | |
| | | 0° | 90° | 0° | 90° | 0° | 90° | 0° | 90° | 0° | 90° | 0° | 90° | 90° | 0° |
| Mosfe145 | 3 | 158.0 | 92.0 | 245.0 | 179.0 | 332.0 | 265.0 | 418.0 | 352.0 | 505.0 | 439.0 | 592.0 | 526.0 | 168.0 | 102.0 |
| | 4 | | | 211.0 | 123.0 | 298.0 | 210.0 | 384.0 | 269.0 | 471.0 | 383.0 | 558.0 | 470.0 | 224.0 | 136.0 |
| | 5 | | | | | 264.0 | 154.0 | 350.0 | 240.0 | 437.0 | 327.0 | 524.0 | 414.0 | 280.0 | 170.0 |
| | 6 | | | | | 230.0 | 98.0 | 316.0 | 184.0 | 403.0 | 271.0 | 490.0 | 358.0 | 336.0 | 204.0 |
| Mosfe 160 | 3 | 222.4 | 132.6 | 340.7 | 251.0 | 459.1 | 369.3 | 577.4 | 487.6 | 695.7 | 605.9 | 814.0 | 724.2 | 222.4 | 132.6 |
| | 4 | | | 296.5 | 176.9 | 414.9 | 295.2 | 533.2 | 413.5 | 651.5 | 531.8 | 769.8 | 650.1 | 296.5 | 176.9 |
| | 5 | | | | | 370.7 | 221.1 | 489.0 | 339.4 | 607.3 | 457.7 | 725.6 | 576.0 | 370.7 | 221.1 |
| | 6 | | | | | 326.5 | 147.0 | 444.8 | 265.3 | 563.1 | 383.6 | 681.4 | 501.9 | 444.8 | 265.3 |
| Mosfe 180 | 3 | 287.9 | 191.0 | 447.6 | 350.7 | 607.3 | 510.4 | 766.9 | 670.0 | 926.6 | 829.7 | 1068.0 | 989.1 | 287.9 | 191.0 |
| | 4 | | | 383.9 | 254.7 | 543.6 | 414.4 | 703.3 | 574.0 | 862.9 | 733.7 | 1022.3 | 893.1 | 383.9 | 254.7 |
| | 5 | | | | | 479.9 | 318.4 | 639.6 | 478.1 | 792.2 | 637.7 | 958.6 | 797.1 | 479.9 | 318.4 |
| | 6 | | | | | 416.2 | 222.4 | 575.9 | 382.1 | 735.6 | 541.8 | 894.9 | 701.1 | 575.9 | 382.1 |
| Mosfe 200 | 3 | 423.6 | 242.0 | 644.7 | 463.8 | 867.4 | 685.8 | 1089.0 | 907.7 | 1311.0 | 1130.0 | 1533.0 | 1351.0 | 423.6 | 242.0 |
| | 4 | | | 564.8 | 322.6 | 786.7 | 544.6 | 1008.0 | 766.5 | 1230.0 | 988.4 | 1452.0 | 1209.0 | 564.8 | 322.6 |
| | 5 | | | | | 706.0 | 403.4 | 927.9 | 625.3 | 1150.0 | 847.2 | 1372.0 | 1068.0 | 706.0 | 403.4 |
| | 6 | | | | | 625.3 | 262.2 | 847.2 | 484.1 | 1069.0 | 706.0 | 1291.0 | 927.0 | 847.2 | 484.1 |
| Mosfe 240 | 3 | 664.0 | 453.6 | 1036.6 | 826.2 | 1409.1 | 1198.7 | 1781.7 | 1571.2 | 2154.2 | 1943.8 | 2526.8 | 2316.3 | 664.0 | 453.6 |
| | 4 | | | 885.4 | 604.8 | 1257.9 | 977.4 | 1630.5 | 1349.9 | 2003.0 | 1722.5 | 2375.6 | 2095.0 | 885.4 | 604.8 |
| | 5 | | | | | 1106.7 | 756.0 | 1479.3 | 1128.6 | 1851.8 | 1501.1 | 2224.4 | 1873.7 | 1106.7 | 756.0 |
| | 6 | | | | | 955.5 | 534.7 | 1328.1 | 907.2 | 1700.6 | 1279.8 | 2073.2 | 1652.3 | 1328.1 | 907.2 |
| Mosfe 270 | 3 | 912.5 | 705.1 | 1541.7 | 1244.3 | 1990.9 | 1783.5 | 2530.1 | 2322.7 | 3069.3 | 2861.9 | 3608.5 | 3401.1 | 912.5 | 705.1 |
| | 4 | | | 1216.7 | 940.2 | 1755.9 | 1479.4 | 2285.1 | 2018.6 | 2834.3 | 2557.8 | 3373.5 | 3097.0 | 1216.6 | 940.1 |
| | 5 | | | | | 1520.9 | 1175.5 | 2060.1 | 1714.4 | 2599.3 | 2144.4 | 3138.5 | 2792.8 | 1520.8 | 1175.1 |
| | 6 | | | | | 1285.8 | 871.0 | 1825.0 | 1410.2 | 2364.2 | 1953.6 | 2903.4 | 2488.6 | 1825.0 | 1410.2 |
| Mosfe 330 | 3 | 1739.5 | 1193.5 | 2717.2 | 2171.1 | 3694.8 | 3148.8 | 4672.5 | 4126.4 | 5650.1 | 5104.1 | 6627.8 | 6081.8 | 1739.5 | 1193.5 |
| | 4 | | | 2319.3 | 1591.3 | 3297.0 | 2569.0 | 4274.6 | 3546.6 | 5252.3 | 4524.3 | 6230.0 | 5501.9 | 2319.3 | 1591.3 |
| | 5 | | | | | 2899.2 | 1989.1 | 3876.8 | 2966.8 | 4854.5 | 3944.4 | 5832.1 | 4922.1 | 2899.2 | 1989.1 |
| | 6 | | | | | 2501.3 | 1409.3 | 3479.0 | 2386.9 | 4456.7 | 3364.6 | 5434.3 | 4342.3 | 3479.0 | 2386.9 |
| Mosfe 420 | 3 | 2999. | 2014.0 | 4670.0 | 3685.0 | 6340.0 | 5356.0 | 8011.0 | 7026.0 | 9682.0 | 8697.0 | 11353 | 10368 | 2999.0 | 2014.0 |
| | 4 | | | 3998.0 | 2685.0 | 5669.0 | 4356.0 | 7340.0 | 6027.0 | 9011.0 | 7698.0 | 10682 | 9639.0 | 3999.0 | 2685.0 |
| | 5 | | | 3327.0 | 1685.0 | 4998.0 | 3356.0 | 6669.0 | 5027.0 | 8340.0 | 6698.0 | 10010 | 8369.0 | 4998.0 | 3357.0 |
| | 6 | | | | | 4327.0 | 2357.0 | 5997.0 | 4028.0 | 7668.0 | 5698.0 | 9339.0 | 7369.0 | 5998.0 | 4028.0 |

## LIMIT SWITCH-BOXES FOR MOSFE ACTUATORS

## SWITCH-BOX PER ATTUATORE MOSFE



SBUNIMA

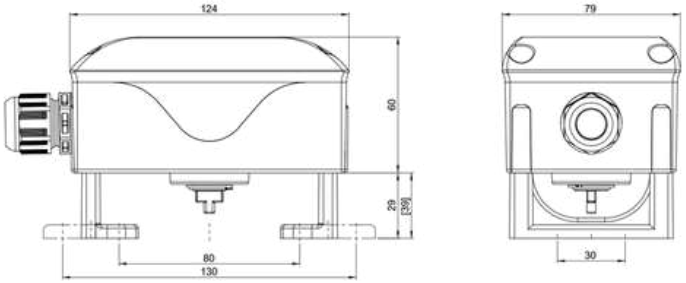




SBKOMPMA

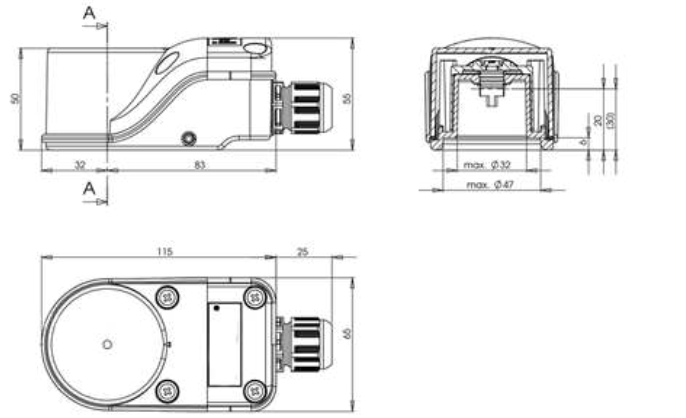


| Type / Tipo | Universal model SBUNIMA (for Mosfe 042-145),compact model SBKOMPMA (for Mosfe 042-100)<br>Modello universale SBUNIMA (per Mosfe 042-145) , modello compatto SBKOMPMA (per Mosfe 042-100) |
|---|---|
| Visual indicator / Indicatore visivo | Si / Yes |
| Protezione / Housing | IP67 norme DIN EN 60529 / IP67 according to DIN EN 60529 |
| Cable gland / Pressacavo | M20x1.5 (cable/cavo Ø6-12 mm) |
| Switches / Interruttori | 2 micro-switch 10A (250V AC), 2.5A (24V DC) with silver contacts. Other sensors on request<br>2 interruttori elettromeccanici 10A (250V AC), 2.5A (24V DC) contatti argentati. Altri sensori a richiesta. |
| Body / Corpo | Polyamide PA6 / Poliammide PA6 |
| Cover / Coperchio | Trasparent polycarbonate / Policarbonato trasparente |
| Seals / Guarnizioni | Ptfe + Nbr (SBKOMPMA); Epdm + Nbr (SBUNIMA) |
| Screws / Viti | Stainless steel Aisi 304 / Acciaio inox Aisi 304 |
| Shaft / Perno | Polyamide PA6 / Poliammide PA6 |

**Mounting**
Direct mounting (no bracket needed) drilling 80x30 mm and shaft height 20 or 30 mm (SBKOMPMA). Mounting bracket adjustable in height and length (SBUNIMA) according to VDI/VDE 3845

**Montaggio**
Diretto senza bracket su attuatori con foratura superiore 80x30 mm e altezza perno 20 o 30 mm (SBKOMPMA). Universale secondo norme VDI/VDE 3845 con bracket di montaggio regolabile in altezza e lunghezza (versione SBUNIMA)

# BALL VALVES



## *2-WAY BALL VALVE STAINLESS STEEL AISI 316L BODY POLISH TREATMENT*

## *VALVOLA A SFERA A 2 VIE CORPO ACCIAIO INOX AISI 316L FINITURA LUCIDA*

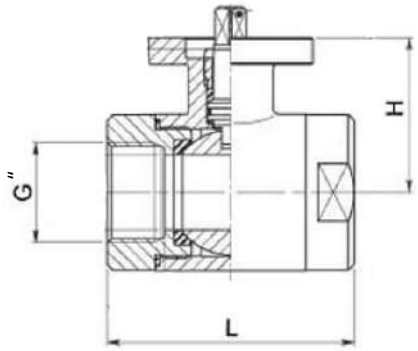


*Atex certification upon request*
*Certificazione Atex su richiesta*

| | |
|---|---|
| **Type / Tipo** | **2-way ball valve full bore / Valvola a sfera a 2 vie a passaggio totale** |
| Sizes / Misure | 1/4" - 4" |
| Pipe threads / Attacchi | F/F gas ISO228 |
| Fluid temperature / Temperatura fluido | -20°C / +160°C Valve only without actuator / Solo valvola senza attuatore |
| PN / PN | 1/4"-3/4" PN100, 1"-1"1/2 PN64, 2"-3" PN40, 4" PN25 |
| Seals / Guarnizioni | Virgin PTFE / PTFE vergine |
| Versions / Versioni | Double and single acting / A doppio e singolo effetto |
| Operating temperature (valve with actuator) Temperatura di esercizio (valvola con attuatore) | -20°C / +80°C (with standard actuator / con attuatore standard) |
| **UPON REQUEST / SU RICHIESTA** | |
| ATEX Certification / Certificazione ATEX | |
| Extra-standard threads and seals / Connessioni e guarnizioni differenti | |
| Actuators for different temperature ranges / Attuatori per intervallo di temperature differenti | |

| **Double acting /Doppio effetto** | | | | | **Single acting / Singolo Effetto** | |
|---|---|---|---|---|---|---|
| **Code / Codice** | **Description / Descrizione** | **Section / Sezione G"** | **L [mm]** | **H [mm]** | **Code / Codice** | **Description / Descrizione** |
| 020323014 | Mosfe S 1/4" 2v 316 del | 1/4" | 52 | 39 | 020501014/6 | Mosfe S 1/4" 2v 316 sel 6 |
| 020323038 | Mosfe S 3/8" 2v 316 del | 3/8" | 52 | 39 | 020501038/6 | Mosfe S 3/8" 2v 316 sel 6 |
| 020423012 | Mosfe S 1/2" 2v 316 del | 1/2" | 62 | 41.5 | 020631012/5 | Mosfe S 1/2" 2v 316 sel 5 |
| 020503034 | Mosfe S 3/4" 2v 316 del | 3/4" | 72 | 45 | 020631034/6 | Mosfe S 3/4" 2v 316 sel 6 |
| 020503100 | Mosfe S 1" 2v 316 del | 1" | 82 | 51.5 | 020751100/5 | Mosfe S 1" 2v 316 sel 5 |
| 020633114 | Mosfe S 1"1/4 2v 316 del | 1"1/4 | 92 | 56.5 | 020751114/5 | Mosfe S 1"1/4 2v 316 sel 5 |
| 020633112 | Mosfe S 1"1/2 2v 316 del | 1"1/2 | 104 | 76 | 020851112/5 | Mosfe S 1"1/2 2v 316 sel 5 |
| 020753200 | Mosfe S 2" 2v 316 del | 2" | 116 | 84 | 020851200/6 | Mosfe S 2" 2v 316 sel 6 |
| 020753212 | Mosfe S 2"1/2 2v 316 del | 2"1/2 | 128 | 94.5 | 021001212/6 | Mosfe S 2"1/2 2v 316 sel 6 |
| 020853300 | Mosfe S 3" 2v 316 del | 3" | 150 | 106 | 021151300/5 | Mosfe S 3" 2v 316 sel 5 |
| 021003400 | Mosfe S 4" 2v 316 del | 4" | 178 | 120 | 021151400/6 | Mosfe S 4" 2v 316 sel 6 |




## *2-WAY BALL VALVE STAINLESS STEEL AISI 316L SAND BLASTED TREATMENT*

## *VALVOLA A SFERA A 2 VIE CORPO ACCIAIO INOX AISI 316L FINITURA SABBIATA*

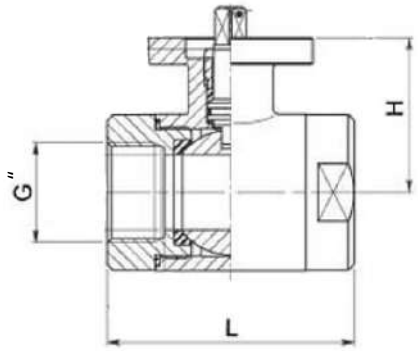


*Atex certification upon request*
*Certificazione Atex su richiesta*

| **Type / Tipo** | **2-way ball valve full bore / Valvola a sfera a 2 vie a passaggio totale** |
|---|---|
| Sizes / Misure | 1/4" - 2” |
| Pipe threads / Attacchi | F/F gas ISO228 |
| Fluid temperature / Temperatura fluido | -20°C / +160°C Valve only without actuator / Solo valvola senza attuatore |
| PN | 1/4"-3/4” PN200, 1” PN160, 1”1/4 PN100 , 1”1/2 - 2” PN64 |
| Seals / Guarnizioni | Virgin PTFE / PTFE vergine |
| Versions / Versioni | Double and single acting / A doppio e singolo effetto |
| Operating temperature (valve with actuator) Temperatura di esercizio (valvola con attuatore) | -20°C / +80°C (with standard actuator/ con attuatore standard) |
| **UPON REQUEST / SU RICHIESTA** | |
| ATEX Certification / Certificazione ATEX | |
| Extra-standard threads and seals / Connessioni e guarnizioni differenti | |
| Actuators for different temperature ranges / Attuatori per intervallo di temperature differenti | |

| **Double acting /Doppio effetto** | | | | | **Single acting / Singolo Effetto** | |
|---|---|---|---|---|---|---|
| **Code / Codice** | **Description / Descrizione** | **Section / Sezione G”** | **L [mm]** | **H [mm]** | **Code / Codice** | **Description / Descrizione** |
| 030423012 | Mosfe S 1/2" 2v 316 des | 1/2" | 62 | 41.5 | 030631012/5 | Mosfe S 1/2" 2v 316 ses 5 |
| 030503034 | Mosfe S 3/4" 2v 316 des | 3/4" | 72 | 45 | 030631034/6 | Mosfe S 3/4" 2v 316 ses 6 |
| 030503100 | Mosfe S 1" 2v 316 des | 1” | 82 | 51.5 | 030751100/5 | Mosfe S 1" 2v 316 ses 5 |
| 030633114 | Mosfe S 1”1/4 2v 316 des | 1”1/4 | 92 | 56.5 | 030751114/6 | Mosfe S 1”1/4 2v 316 ses 6 |
| 030633112 | Mosfe S 1”1/2 2v 316 des | 1”1/2 | 104 | 76 | 030851112/5 | Mosfe S 1”1/2 2v 316 ses 5 |
| 030753200 | Mosfe S 2" 2v 316 des | 2” | 116 | 84 | 030851200/6 | Mosfe S 2" 2v 316 ses 6 |

# BALL VALVES




***2-WAY BALL VALVE MICROCAST STAINLESS STEEL AISI 316 BODY***

***VALVOLA A SFERA A 2 VIE CORPO ACCIAIO INOX AISI 316 MICROFUSO***

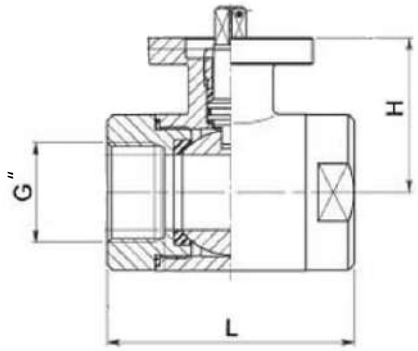


| **Type / Tipo** | **2-way ball valve full bore / Valvola a sfera a 2 vie a passaggio totale** |
|---|---|
| Sizes / Misure | 1/4" - 3” |
| Pipe threads / Attacchi | F/F gas ISO228 |
| Fluid temperature / Temperatura fluido | -25°C / +180°C Valve only without actuator / Solo valvola senza attuatore |
| PN | PN63 |
| Seals / Guarnizioni | PTFE |
| Versions / Versioni | Double and single acting / A doppio e singolo effetto |
| Operating temperature (valve with actuator)<br>Temperatura di esercizio (valvola con attuatore) | -20°C / +80°C (with standard actuator / con attuatore standard) |
| **UPON REQUEST / SU RICHIESTA** | |
| Actuators for different temperature ranges / Attuatori per intervallo di temperature differenti | |

| **Double acting /Doppio effetto** | | | | | **Single acting / Singolo Effetto** | |
|---|---|---|---|---|---|---|
| **Code / Codice** | **Description / Descrizione** | **Section / Sezione G”** | **L [mm]** | **H [mm]** | **Code / Codice** | **Description / Descrizione** |
| 080323014 | Mosfe S 1/4" 2v 316 des | 1/4” | 55.5 | 39 | 080501014/5 | Mosfe S 1/4" 2v 316 ses 5 |
| 080323038 | Mosfe S 3/8" 2v 316 des | 3/8” | 55.5 | 39 | 080501038/5 | Mosfe S 3/8" 2v 316 ses 5 |
| 080323012 | Mosfe S 1/2" 2v 316 des | 1/2" | 57 | 39 | 080631012/3 | Mosfe S 1/2" 2v 316 ses 3 |
| 080423034 | Mosfe S 3/4" 2v 316 des | 3/4" | 64 | 43 | 080631034/5 | Mosfe S 3/4" 2v 316 ses 5 |
| 080503100 | Mosfe S 1" 2v 316 des | 1” | 77 | 47 | 080751100/4 | Mosfe S 1" 2v 316 ses 4 |
| 080633114 | Mosfe S 1”1/4 2v 316 des | 1”1/4 | 90 | 56.5 | 080751114/5 | Mosfe S 1”1/4 2v 316 ses 5 |
| 080633112 | Mosfe S 1”1/2 2v 316 des | 1”1/2 | 105 | 63 | 080851112/5 | Mosfe S 1”1/2 2v 316 ses 5 |
| 080753200 | Mosfe S 2" 2v 316 des | 2” | 125 | 70 | 080851200/6 | Mosfe S 2" 2v 316 ses 6 |
| 080753212 | Mosfe S 2”1/2 2v 316 des | 2”1/2 | 154 | 94.5 | 081151212/5 | Mosfe S 2"1/2 2v 316 ses 5 |
| 081003300 | Mosfe S 3” 2v 316 des | 3” | 173 | 103 | 081251300/6 | Mosfe S 3" 2v 316 ses 6 |



## *2-WAY BALL VALVE CHROM-PLATED BRASS BODY*

## *VALVOLA A SFERA A 2 VIE CORPO OTTONE CROMATO*

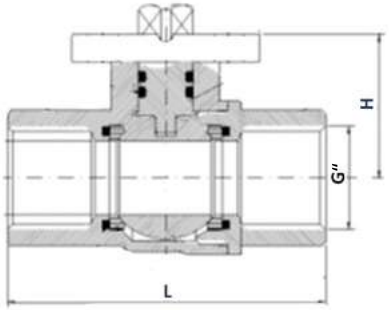


*Atex certification upon request*
*Certificazione Atex su richiesta*

| | |
|---|---|
| **Type / Tipo** | **2-way ball valve full bore / Valvola a sfera a 2 vie a passaggio totale** |
| Sizes / Misure | 1/4" - 3" |
| Pipe threads / Attacchi | F/F gas ISO228 |
| Fluid temperature / Temperatura fluido | -25°C / +120°C Valve only without actuator / Solo valvola senza attuatore |
| PN | 1/4" – 1" PN40, 1"1/4 PN32, 1"1/2 – 2"1/2 PN 30, 3" PN25 |
| Seals / Guarnizioni | PTFE |
| Versions / Versioni | Double and single acting / A doppio e singolo effetto |
| Operating temperature (valve with actuator)<br>Temperatura di esercizio (valvola con attuatore) | -20°C / +80°C (with standard actuator / con attuatore standard) |
| **UPON REQUEST / SU RICHIESTA** | |
| ATEX Certification / Certificazione ATEX | |
| Actuators for different temperature ranges / Attuatori per intervallo di temperature differenti | |

| **Double acting /Doppio effetto** | | | | | **Single acting / Singolo Effetto** | |
|---|---|---|---|---|---|---|
| **Code / Codice** | **Description / Descrizione** | **Section / Sezione G"** | **L [mm]** | **H [mm]** | **Code / Codice** | **Description / Descrizione** |
| 070323014 | Mosfe S 1/4" 2v ott de | 1/4" | 65 | 29 | 070421014/3 | Mosfe S 1/4" 2v ott se 3 |
| 070323038 | Mosfe S 3/8" 2v ott de | 3/8" | 65 | 29 | 070421038/3 | Mosfe S 3/8" 2v ott se 3 |
| 070323012 | Mosfe S 1/2" 2v ott de | 1/2" | 65 | 29 | 070421012/3 | Mosfe S 1/2" 2v ott se 3 |
| 070323034 | Mosfe S 3/4" 2v ott de | 3/4" | 75 | 32 | 070501034/5 | Mosfe S 3/4" 2v ott se 5 |
| 070423100 | Mosfe S 1" 2v ott de | 1" | 86 | 36 | 070501100/5 | Mosfe S 1" 2v ott se 5 |
| 070423114 | Mosfe S 1"1/4 2v ott de | 1"1/4 | 95 | 41 | 070631114/5 | Mosfe S 1"1/4 2v ott se 5 |
| 070503112 | Mosfe S 1"1/2 2v ott de | 1"1/2 | 101 | 57 | 070751112/4 | Mosfe S 1"1/2 2v ott se 4 |
| 070503200 | Mosfe S 2" 2v ott de | 2" | 120 | 64 | 070751200/4 | Mosfe S 2" 2v ott se 4 |
| 070633212 | Mosfe S 2"1/2 2v ott de | 2"1/2 | 165 | 90 | 070751212/5 | Mosfe S 2"1/2 2v ott se 5 |
| 070633300 | Mosfe S 3" 2v ott de | 3" | 188 | 100 | 070751300/5 | Mosfe S 3" 2v ott se 5 |

# BALL VALVES



## *2-WAY BALL VALVE AISI 316L STAINLESS STEEL WAFER TYPE BODY*

## *VALVOLA A SFERA A 2 VIE CORPO PIATTO (WAFER) ACCIAIO INOX AISI 316L*

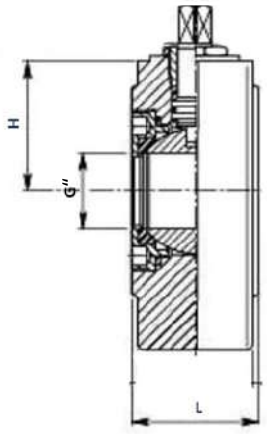


*Atex certification upon request*
*Certificazione Atex su richiesta*

| | |
|---|---|
| **Type / Tipo** | **2-way ball valve full bore / Valvola a sfera a 2 vie a passaggio totale** |
| Sizes / Misure | 1/2" - 4" |
| Pipe threads / Attacchi | Threaded holes as for UNI EN 1092-1:2003 / Fori filettati per UNI EN 1092-1:2003 |
| Fluid temperature / Temperatura fluido | -20°C / +160°C Valve only without actuator / Solo valvola senza attuatore |
| PN | 1/2" – 2" PN40, 2"1/2 – 4" PN 16 |
| Seals / Guarnizioni | PTFE |
| Versions / Versioni | Double and single acting / A doppio e singolo effetto |
| Operating temperature (valve with actuator)<br>Temperatura di esercizio (valvola con attuatore) | -20°C / +80°C (with standard actuator / con attuatore standard) |
| **UPON REQUEST / SU RICHIESTA** | |
| ATEX Ceertification / Certificazione ATEX | |
| Actuators for different temperature ranges / Attuatori per intervallo di temperature differenti | |

| **Double acting /Doppio effetto** | | | | | **Single acting / Singolo Effetto** | |
|---|---|---|---|---|---|---|
| **Code / Codice** | **Description / Descrizione** | **Section / Sezione G"** | **L [mm]** | **H [mm]** | **Code / Codice** | **Description / Descrizione** |
| 050423012 | Mosfe W 1/2" 316 de | 1/2" | 35 | 36 | 050631012/5 | Mosfe W 1/2" 316 se 5 |
| 050503034 | Mosfe W 3/4" 316 de | 3/4" | 38 | 41.7 | 050631034/6 | Mosfe W 3/4" 316 se 6 |
| 050633100 | Mosfe W 1" 316 de | 1" | 42 | 45.7 | 050751100/5 | Mosfe W 1" 316 se 5 |
| 050633114 | Mosfe W 1"1/4 316 de | 1"1/4 | 54 | 60 | 050751114/6 | Mosfe W 1"1/4 316 se 6 |
| 050633112 | Mosfe W 1"1/2 316 de | 1"1/2 | 66 | 65.5 | 050851112/5 | Mosfe W 1"1/2 316 se 5 |
| 050753200 | Mosfe W 2" 316 de | 2" | 82 | 72.7 | 050851200/6 | Mosfe W 2" 316 se 6 |
| 050753212 | Mosfe W 2"1/2 316 de | 2"1/2 | 103 | 80.5 | 051001212/6 | Mosfe W 2"1/2 316 se 6 |
| 051003300 | Mosfe W 3" 316 de | 3" | 124 | 92 | 051151300/6 | Mosfe W 3" 316 se 6 |
| 051003400 | Mosfe W 4" 316 de | 4" | 152 | 112 | 051251400/6 | Mosfe W 4" 316 se 6 |



## *2-WAY BALL VALVE MICROCAST AISI 316 STAINLESS STEEL WAFER TYPE BODY*

## *VALVOLA A SFERA A 2 VIE CORPO PIATTO (WAFER) ACCIAIO INOX AISI 316 MICROFUSO*

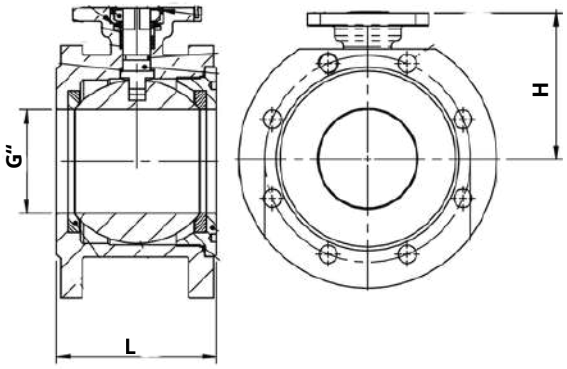


| **Type / Tipo** | **2-way ball valve full bore / Valvola a sfera a 2 vie a passaggio totale** |
|---|---|
| Sizes / Misure | 1/2" - 4" |
| Pipe threads / Attacchi | Threaded holes as for UNI EN 1092-1:2003 / Fori filettati per UNI EN 1092-1:2003 |
| Fluid temperature / Temperatura fluido | -25°C / +150°C Valve only without actuator / Solo valvola senza attuatore |
| PN | 1/2" – 4" PN 16 |
| Seals / Guarnizioni | PTFE |
| Versions / Versioni | Double and single acting / A doppio e singolo effetto |
| Operating temperature (valve with actuator) Temperatura di esercizio (valvola con attuatore) | -20°C / +80°C (with standard actuator / con attuatore standard) |
| **UPON REQUEST / SU RICHIESTA** | |
| Actuators for different temperature ranges / Attuatori per intervallo di temperature differenti | |

| **Double acting /Doppio effetto** | | | | | **Single acting / Singolo Effetto** | |
|---|---|---|---|---|---|---|
| **Code / Codice** | **Description / Descrizione** | **Section / Sezione G"** | **L [mm]** | **H [mm]** | **Code / Codice** | **Descrizione** |
| 080323012W | Mosfe W 1/2" 2v 316m de | 1/2" | 36 | 43 | 080631012/3W | Mosfe W 1/2" 2v 316m se 3 |
| 080423034W | Mosfe W 3/4" 2v 316m de | 3/4" | 38 | 53? | 080631034/5W | Mosfe W 3/4" 2v 316m se 5 |
| 080503100W | Mosfe W 1" 2v 316m de | 1" | 53 | 58.5 | 080751100/4W | Mosfe W 1" 2v 316m se 4 |
| 080633114W | Mosfe W 1"1/4 2v 316m de | 1"1/4 | 53 | 71 | 080751114/5W | Mosfe W 1"1/4 2v 316m se 5 |
| 080633112W | Mosfe W 1"1/2 2v 316m de | 1"1/2 | 65 | 76 | 080851112/5W | Mosfe W 1"1/2 2v 316m se 5 |
| 080753200W | Mosfe W 2" 2v 316m de | 2" | 78 | 84.5 | 080851200/6W | Mosfe W 2" 2v 316m se 6 |
| 080753212W | Mosfe W 2"1/2 2v 316m de | 2"1/2 | 98 | 101.5 | 081151212/5W | Mosfe W 2"1/2 2v 316m se 5 |
| 081003300W | Mosfe W 3" 2v 316m de | 3" | 118 | 111.5 | 081251300/6W | Mosfe W 3" 2v 316m se 6 |
| 081003400W | Mosfe W 4" 2v 316m de | 4" | 140 | 141 | 081451400/5W | Mosfe W 4" 2v 316m se 5 |

# BALL VALVES



## *2-WAY BALL VALVE AISI 316L STAINLESS STEEL BODY FOR HIGH-PRESSURE*

## *VALVOLA A SFERA A 2 VIE CORPO CORPO ACCIAIO INOX AISI 316L PER ALTA PRESSIONE*

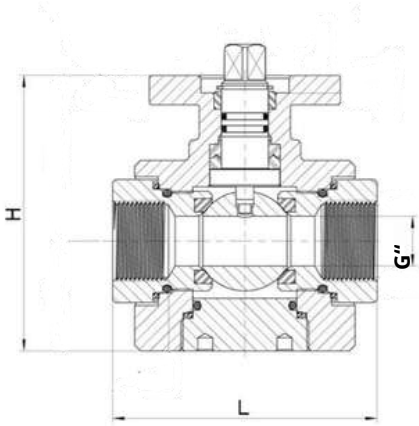


*Atex certification upon request*
*Certificazione Atex su richiesta*

| | |
|---|---|
| **Type / Tipo** | **2-way ball valve full bore / Valvola a sfera a 2 vie a passaggio totale** |
| Sizes / Misure | 1/4" - 1" |
| Pipe threads / Attacchi | F/F gas ISO228 |
| Seals / Guarnizioni | Devlon (not suitable for water) or Stainless Steel filled PTFE<br>Devlon (non adatto all'acqua) o PTFE caricato Inox |
| PN | PN400 with Devlon seals; PN250 with Stainless Steel Filled PTFE<br>PN400 con tenute in Devlon; PN250 con tenute in PTFE caricato Inox |
| Fluid temperature / Temperatura fluido | -20°C / +125°C for PN400 with Devlon seals<br>-20°C / +200°C for PN250 with Stainless Steel Filled PTFE<br>-20°C / +125°C per PN400 con guarnizioni in Devlon<br>-20°C / +200°C per PN250 con guarnizioni in PTFE caricato Inox<br>Values for *valve without actuator / Valori per valvola senza attuatore* |
| Versions / Versioni | Double and single acting / A doppio e singolo effetto |
| Operating temperature (valve with actuator)<br>Temperatura di esercizio (valvola con attuatore) | -20°C a +80°C (with standard actuator / con attuatore standard) |
| **Upon request / Su richiesta** | |
| ATEX Certification / Certificazione ATEX | |
| Actuators for different temperature ranges / Attuatori per intervallo di temperature differenti | |
| Extra-standard threads and seals / Connessioni e guarnizioni differenti | |

| **Double acting /Doppio effetto** | | | | | **Single acting / Singolo Effetto** | |
|---|---|---|---|---|---|---|
| **Code / Codice** | **Description / Descrizione** | **Section / Sezione G"** | **L [mm]** | **H [mm]** | **Code / Codice** | **Description / Descrizione** |
| 020633014AP | Mosfe S 1/4" 2v 316 de AP | 1/4" | 70 | 84 | 020751014/6AP | Mosfe S 1/4" 2v 316 se 6 AP |
| 020633038AP | Mosfe S 3/8" 2v 316 de AP | 3/8" | 70 | 84 | 020751038/6AP | Mosfe S 3/8" 2v 316 se 6 AP |
| 020633012AP | Mosfe S 1/2" 2v 316 de AP | 1/2" | 80 | 87 | 020751012/6AP | Mosfe S 1/2" 2v 316 se 6 AP |
| 020753034AP | Mosfe S 3/4" 2v 316 de AP | 3/4" | 90 | 94 | 020851034/6AP | Mosfe S 3/4" 2v 316 se 6 AP |
| 020753100AP | Mosfe S 1" 2v 316 de AP | 1" | 100 | 100 | 021001100/4AP | Mosfe S 1" 2v 316 se 4 AP |



## *3-WAY BALL VALVE AISI 316L STAINLESS STEEL BODY, T/L HOLE, POLISH TREATIMENT*

## *VALVOLA A SFERA A 3 VIE CORPO CORPO ACCIAIO INOX AISI 316L, FORATURA T/L, FINITURA LUCIDA*

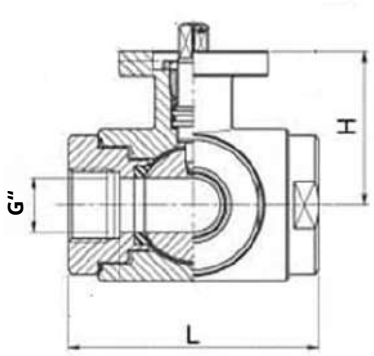


*Atex certification upon request*
*Certificazione Atex su richiesta*

| | |
|---|---|
| **Type / Tipo** | **3-way ball valve full bore / Valvola a sfera a 3 vie a passaggio totale** |
| Sizes / Misure | 1/4" - 4" |
| Pipe threads / Attacchi | F/F gas ISO228 |
| Fluid temperature / Temperatura fluido | -20°C / +160°C Valve only without actuator / Solo valvola senza attuatore |
| PN | 1/4" - 3/4" PN100, 1"1/2 PN64, 2" – 2"1/2 PN40, 3" - 4" PN 15 |
| Seals / Guarnizioni | Virgin PTFE / PTFE vergine |
| Versions / Versioni | Double and single acting / A doppio e singolo effetto |
| Operating temperature (valve with actuator)<br>Temperatura di esercizio (valvola con attuatore) | -20°C / +80°C (with standard actuator / con attuatore standard) |
| **UPON REQUEST / SU RICHIESTA** | |
| ATEX Certification / Certificazione ATEX | |
| Actuators for different temperature ranges / Attuatori per intervallo di temperature differenti | |
| Extra-standard threads and seals / Connessioni e guarnizioni differenti | |

| **T-HOLE / FORATURA A "T"** | | | | | | |
|---|---|---|---|---|---|---|
| **Double acting /Doppio effetto** | | | | | **Single acting / Singolo Effetto** | |
| **Code / Codice** | **Description / Descrizione** | **Section / Sezione G"** | **L [mm]** | **H [mm]** | **Code / Codice** | **Description / Descrizione** |
| 0204230383T | Mosfe S 3/8" 3vt 316 del | 3/8" | 52 | 39 | 0206310383T5 | Mosfe S 3/8" 3vt 316 sel 5 |
| 0204230143T | Mosfe S 1/4" 3vt 316 del | 1/4" | 52 | 39 | 0206310143T5 | Mosfe S 1/4" 3vt 316 sel 5 |
| 0205030123T | Mosfe S 1/2" 3vt 316 del | 1/2" | 62 | 41.5 | 0206310123T6 | Mosfe S 1/2" 3vt 316 sel 6 |
| 0206330343T | Mosfe S 3/4" 3vt 316 del | 3/4" | 72 | 45 | 0207510343T6 | Mosfe S 3/4" 3vt 316 sel 6 |
| 0206331003T | Mosfe S 1" 3vt 316 del | 1" | 82 | 51.5 | 0207511003T6 | Mosfe S 1" 3vt 316 sel 6 |
| 0207531143T | Mosfe S 1"1/4 3vt 316 del | 1"1/4 | 92 | 56.5 | 0208511143T6 | Mosfe S 1"1/4 3vt 316 sel 6 |
| 0207531123T | Mosfe S 1"1/2 3vt 316 del | 1"1/2 | 104 | 76 | 0210011123T4 | Mosfe S 1"1/2 3vt 316 sel 5 |
| 0207532003T | Mosfe S 2" 3vt 316 del | 2" | 116 | 84 | 0210012003T6 | Mosfe S 2" 3vt 316 sel 6 |
| 0208532123T | Mosfe S 2"1/2 3vt 316 del | 2"1/2 | 128 | 94.5 | 0211512123T5 | Mosfe S 2"1/2 3vt 316 sel 5 |
| 0210033003T | Mosfe S 3" 3vt 316 del | 3" | 150 | 106 | 0212513003T6 | Mosfe S 3" 3vt 316 sel 6 |
| 0210034003T | Mosfe S 4" 3vt 316 del | 4" | 178 | 120 | 0211514003T6 | Mosfe S 4" 3vt 316 sel 6 |

| L-HOLE / FORATURA A "L" | | | | | | |
|---|---|---|---|---|---|---|
| Double acting /Doppio effetto | | | | | Single acting / Singolo Effetto | |
| Code / Codice | Description / Descrizione | Section / Sezione G" | L [mm] | H [mm] | Code / Codice | Description / Descrizione |
| 0204230143L | Mosfe S 1/4" 3vl 316 del | 1/4" | 52 | 39 | 0206310143L5 | Mosfe S 1/4" 3vl 316 sel 5 |
| 0204230383L | Mosfe S 3/8" 3vl 316 del | 3/8" | 52 | 39 | 0206310383L5 | Mosfe S 3/8" 3vl 316 sel 5 |
| 0205030123L | Mosfe S 1/2" 3vl 316 del | 1/2" | 62 | 41.5 | 0206310123L6 | Mosfe S 1/2" 3vl 316 sel 6 |
| 0206330343L | Mosfe S 3/4" 3vl 316 del | 3/4" | 72 | 45 | 0207510343L6 | Mosfe S 3/4" 3vl 316 sel 6 |
| 0206331003L | Mosfe S 1" 3vl 316 del | 1" | 82 | 51.5 | 0207511003L6 | Mosfe S 1" 3vl 16 sel 6 |
| 0207531143L | Mosfe S 1"1/4 3vl 316 del | 1"1/4 | 92 | 56.5 | 0208511143L6 | Mosfe S 1"1/4 3vl 316 sel 6 |
| 0207531123L | Mosfe S 1"1/2 3vl 316 del | 1"1/2 | 104 | 76 | 0210011123L4 | Mosfe S 1"1/2 3vl 316 sel 5 |
| 0207532003L | Mosfe S 2" 3vl 316 del | 2" | 116 | 84 | 0210012003L6 | Mosfe S 2" 3vl 316 sel 6 |
| 0208532123L | Mosfe S 2"1/2 3vl 316 del | 2"1/2 | 128 | 94.5 | 0211512123L5 | Mosfe S 2"1/2 3vl 316 sel 5 |
| 0210033003L | Mosfe S 3" 3vl 316 del | 3" | 150 | 106 | 0212513003L6 | Mosfe S 3" 3vl 316 sel 6 |
| 0210034003L | Mosfe S 4" 3vl 316 del | 4" | 178 | 120 | 0211514003L6 | Mosfe S 4" 3vl 316 sel 6 |



## *3-WAY BALL VALVE MICROCAST STAINLESS STEEL AISI 316 BODY, T/L SHAPED HOLE*

## *VALVOLA A SFERA A 3 VIE CORPO ACCIAIO INOX AISI 316 MICROFUSO, FORATURA T/L*

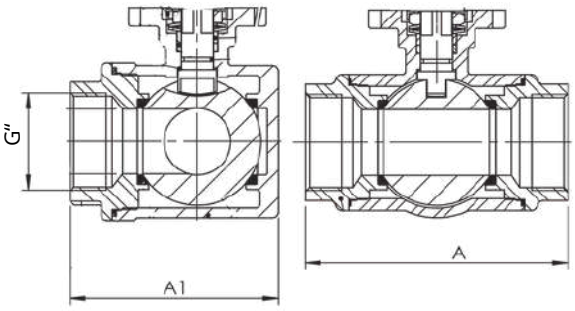


| | |
|---|---|
| **Type / Tipo** | **3-way ball valve reduced flow / Valvola a sfera a 3 vie a passaggio ridotto** |
| Sizes / Misure | 1/4" - 2" |
| Pipe threads / Attacchi | F/F gas ISO228 |
| Fluid temperature / Temperatura fluido | -25°C / +180°C Valve only without actuator /Solo valvola senza attuatore |
| PN | PN63 |
| Seals / Guarnizioni | PTFE |
| Versions / Versioni | Double and single acting / A doppio e singolo effetto |
| Operating temperature (valve with actuator)<br>Temperatura di esercizio (valvola con attuatore) | -20°C / +80°C (with standard actuator / con attuatore standard) |
| **UPON REQUEST / SU RICHIESTA** | |
| Actuators for different temperature ranges / Attuatori per intervallo di temperature differenti | |
| Extra-standard threads and seals / Connessioni e guarnizioni differenti | |

| **T-HOLE / FORATURA A "T"** | | | | | | |
|---|---|---|---|---|---|---|
| **Double acting /Doppio effetto** | | | | | **Single acting / Singolo Effetto** | |
| **Code / Codice** | **Description / Descrizione** | **Section / Sezione G"** | **A [mm]** | **A1 [mm]** | **Code / Codice** | **Description / Descrizione** |
| 0804230143T | Mosfe S 1/4" 3vt 316m de | 1/4" | 75 | 57.5 | 0806310143T6 | Mosfe S 1/4" 3vt 316m se 6 |
| 0804230383T | Mosfe S 3/8" 3vt 316m de | 3/8" | 75 | 57.5 | 0806310383T6 | Mosfe S 3/8 3vt 316m se 6 |
| 0804230123T | Mosfe S 1/2" 3vt 316m de | 1/2" | 75 | 57.5 | 0806310123T6 | Mosfe S 1/2" 3vt 316m se 6 |
| 0804230343T | Mosfe S 3/4" 3vt 316m de | 3/4" | 85 | 65.5 | 0806310343T6 | Mosfe S 3/4" 3vt 316m sel 6 |
| 0806331003T | Mosfe S 1" 3vt 316m de | 1" | 100 | 79 | 0807511003T6 | Mosfe S 1" 3vt 316m sel 6 |
| 0806331143T | Mosfe S 1"1/4 3vt 316m de | 1"1/4 | 122 | 97 | 0808511143T6 | Mosfe S 1"1/4 3vt 316m sel 6 |
| 0807531123T | Mosfe S 1"1/2 3vt 316m de | 1"1/2 | 131 | 106.5 | 0810011123T6 | Mosfe S 1"1/2 3vt 316m sel 6 |
| 0807532003T | Mosfe S 2" 3vt 316 de | 2" | 158 | 129 | 0810012003T6 | Mosfe S 2" 3vt 316m sel 6 |

| L-HOLE / FORATURA A "L" | | | | | | |
|---|---|---|---|---|---|---|
| Double acting /Doppio effetto | | | | | Single acting / Singolo Effetto | |
| Code / Codice | Description / Descrizione | Section / Sezione G" | A [mm] | A1 [mm] | Code / Codice | Description / Descrizione |
| 0804230143L | Mosfe S 1/4" 3vl 316m de | 1/4" | 75 | 57.5 | 0806310143L6 | Mosfe S 1/4" 3vl 316m se 6 |
| 0804230383L | Mosfe S 3/8"3vl 316m de | 3/8" | 75 | 57.5 | 0806310383L6 | Mosfe S 3/8" 3vl 316m se 6 |
| 0804230123L | Mosfe S 1/2" 3vl 316m de | 1/2" | 75 | 57.5 | 0806310123L6 | Mosfe S 1/2" 3vl 316m se 6 |
| 0804230343L | Mosfe S 3/4" 3vl 316m de | 3/4" | 85 | 65.5 | 0806310343L6 | Mosfe S 3/4" 3vl 316m se 6 |
| 0806331003L | Mosfe S 1" 3vl 316m de | 1" | 100 | 79 | 0807511003L6 | Mosfe S 1" 3vl 316m se 6 |
| 0806331143L | Mosfe S 1"1/4 3vl 316m de | 1"1/4 | 122 | 97 | 0808511143L6 | Mosfe S 1"1/4 3vl 316m se 6 |
| 0807531123L | Mosfe S 1"1/2 3vl 316m de | 1"1/2 | 131 | 106.5 | 0810011123L6 | Mosfe S 1"1/2 3vl 316m se 6 |
| 0807532003L | Mosfe S 2" 3vl 316m de | 2" | 158 | 129 | 0810012003L6 | Mosfe S 2" 3vl 316m se 6 |



### *3-WAY BALL VALVE CHROM-PLATED BRASS BODY, T/L SHAPED HOLE*

### *VALVOLA A SFERA A 3 VIE CORPO IN OTTONE CROMATO, FORATURA T/L*

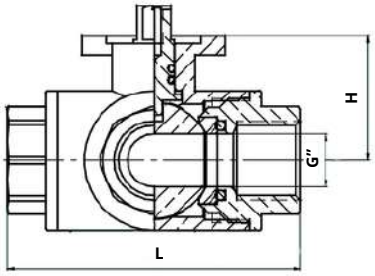


*Atex certification upon request*
*Certificazione Atex su richiesta*

| | |
|---|---|
| **Type / Tipo** | **3-way full bore / 3 vie a passaggio totale** |
| Sizes / Misure | 1/4" - 2” |
| Pipe threads / Attacchi | F/F gas ISO228 |
| Fluid temperature / Temperatura fluido | -20°C / +120°C Valve only without actuator / Solo valvola senza attuatore |
| PN | 1/4" – 3/4" PN30, 1” – 1”1/4 PN20, 1”1/2 – 2” PN16 |
| Seals / Guarnizioni | PTFE |
| Versions / Versioni | Double and single acting / A doppio e singolo effetto |
| Operating temperature (valve with actuator) Temperatura di esercizio (valvola con attuatore) | -20°C / +80°C (with standard actuator / con attuatore standard) |
| **UPON REQUEST / SU RICHIESTA** | |
| ATEX Certification / Certificazione ATEX | |
| Actuators for different temperature ranges / Attuatori per intervallo di temperature differenti | |

| **T-hole /Foratura a T** | | | | | | |
|---|---|---|---|---|---|---|
| **Double acting /Doppio effetto** | | | | | **Single acting / Singolo Effetto** | |
| **Code / Codice** | **Description / Descrizione** | **Section / Sezione G”** | **L [mm]** | **H [mm]** | **Code / Codice** | **Description / Descrizione** |
| 0703230143T | Mosfe S 1/4" 3vt ott de | 1/4" | 65 | 30 | 0704210143T3 | Mosfe S 1/4" 3vt ott se 3 |
| 0703230383T | Mosfe S 3/8" 3vt ott de | 3/8” | 65 | 30 | 0704210383T3 | Mosfe S 3/8 3vt ott se 3 |
| 0703230123T | Mosfe S 1/2" 3vt ott de | 1/2" | 78 | 33 | 0704210123T3 | Mosfe S 1/2" 3vt ott se 3 |
| 0704230343T | Mosfe S 3/4" 3vt ott de | 3/4" | 87 | 42 | 0706310343T5 | Mosfe S 3/4" 3vt ott se 5 |
| 0705031003T | Mosfe S 1" 3vt ott de | 1” | 105 | 47 | 0707511003T4 | Mosfe S 1" 3vt ott se 4 |
| 0705031143T | Mosfe S 1”1/4 3vt ott de | 1”1/4 | 118 | 52 | 0707511143T4 | Mosfe S 1”1/4 3vt ott sel 4 |
| 0706331123T | Mosfe S 1”1/2 3vt ott de | 1”1/2 | 134 | 70 | 0707511123T5 | Mosfe S 1”1/2 3vt ott se 5 |
| 0706332003T | Mosfe S 2" 3vt ott de | 2” | 161 | 79.5 | 0708512003T5 | Mosfe S 2" 3vt ott se 5 |

| L Hole / Foratura a L | | | | | | |
|---|---|---|---|---|---|---|
| Double acting /Doppio effetto | | | | | Single acting / Singolo Effetto | |
| Code / Codice | Description / Descrizione | Section / Sezione G" | L [mm] | H [mm] | Code / Codice | Description / Descrizione |
| 0703230143L | Mosfe S 1/4" 3vl ott de | 1/4" | 65 | 30 | 0704210143L3 | Mosfe S 1/4" 3vl ott se 3 |
| 0703230383L | Mosfe S 3/8" 3vl ott de | 3/8" | 65 | 30 | 0704210383L3 | Mosfe S 3/8" 3vl ott se 3 |
| 0703230123L | Mosfe S 1/2" 3vl ott de | 1/2" | 78 | 33 | 0704210123L3 | Mosfe S 1/2" 3vl ott se 3 |
| 0704230343L | Mosfe S 3/4" 3vl ott de | 3/4" | 87 | 42 | 0706310343L5 | Mosfe S 3/4" 3vl ott se 5 |
| 0705031003L | Mosfe S 1" 3vl ott de | 1" | 105 | 47 | 0707511003L4 | Mosfe S 1" 3vl ott se 4 |
| 0705031143L | Mosfe S 1"1/4 3vl ott de | 1"1/4 | 118 | 52 | 0707511143L4 | Mosfe S 1"1/4 3vl ott sel 4 |
| 0706331123L | Mosfe S 1"1/2 3vl ott de | 1"1/2 | 134 | 70 | 0707511123L5 | Mosfe S 1"1/2 3vl ott se 5 |
| 0706332003L | Mosfe S 2" 3v ott de | 2" | 161 | 79.5 | 0708512003L5 | Mosfe S 2" 3vl ott se 5 |



Atex certification upon request
Certificazione Atex su richiesta

***3-WAY BALL VALVE AISI 316L STAINLESS STEEL BODY FOR HIGH-PRESSURE , L SHAPED HOLE, POLISH TREATIMENT.***

***VALVOLA A SFERA A 3 VIE CORPO CORPO ACCIAIO INOX AISI 316L PER ALTA PRESSIONE , FORATURA L, FINITURA LUCIDA***

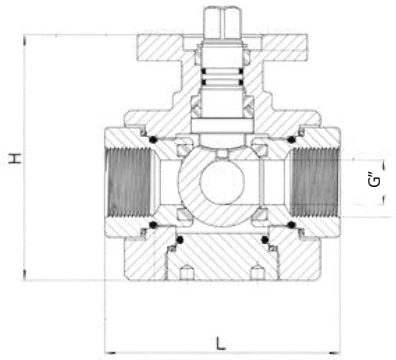


| | |
|---|---|
| **Type / Tipo** | 3-way ball valve full bore/ Valvola a sfera a 3 vie a passaggio totale |
| Sizes / Misure | 1/4" - 1" |
| Pipe threads / Attacchi | F/F gas ISO228 |
| Seals / Guarnizioni | Devlon (not suitable for water) or Stainless Steel filled PTFE<br>Devlon (non adatto all'acqua) o PTFE caricato Inox |
| PN | PN400 with Devlon seals; PN250 with Stainless Steel Filled PTFE<br>PN400 con tenute in Devlon; PN250 con tenute in PTFE caricato Inox |
| Fluid temperature / Temperatura fluido | -20°C / +125°C for PN400 with Devlon seals<br>-20°C / +200°C for PN250 with Stainless Steel Filled PTFE<br>-20°C / +125°C per PN400 con guarnizioni in Devlon<br>-20°C / +200°C per PN250 con guarnizioni in PTFE caricato Inox<br>Values for *valve without actuator / Valori per valvola senza attuatore* |
| Versions / Versioni | Double and single acting / Doppio e singolo effetto |
| Operating temperature (valve with actuator)<br>Temperatura di esercizio (valvola con attuatore) | -20°C / +80°C (with standard actuator / con attuatore standard) |
| **UPON REQUEST / SU RICHIESTA** | |
| ATEX Certification / Certificazione ATEX | |
| Actuators for different temperature ranges / Attuatori per intervallo di temperature differenti | |
| Extra-standard threads and seals / Connessioni e guarnizioni differenti | |

| **Double acting /Doppio effetto** | | | | | **Single acting / Singolo Effetto** | |
|---|---|---|---|---|---|---|
| **Code / Codice** | **Description / Descrizione** | **Section / Sezione G"** | **L [mm]** | **H [mm]** | **Code / Codice** | **Description / Descrizione** |
| 0206330143LPA | Mosfe S 1/4" 3vl 316 de PA | 1/4" | 70 | 84 | 0207510143LPA6 | Mosfe S 1/4" 3vl 316 se 6PA |
| 0206330383LPA | Mosfe S 3/8" 3vl 316 de PA | 3/8" | 70 | 84 | 0207510383LPA6 | Mosfe S 3/8" 3vl 316 se 6PA |
| 0206330123LPA | Mosfe S 1/2" 3vl 316 de PA | 1/2" | 80 | 87 | 0207510123LPA6 | Mosfe S 1/2" 3vl 316 se 6PA |
| 0207530343LPA | Mosfe S 3/4" 3vl 316 de PA | 3/4" | 90 | 94 | 0208510343LPA6 | Mosfe S 3/4" 3vl 316 se 6PA |
| 0207531003LPA | Mosfe S 1" 3vl 316 de PA | 1" | 100 | 100 | 0210011003LPA4 | Mosfe S 1" 3vl 16 se 6PA |

# BUTTERFLY VALVES



***BUTTERFLY VALVE WAFER TYPE***

***VALVOLA A FARFALLA TIPO WAFER***

*Atex certification upon request*
*Certificazione Atex su richiesta*

| **Type / Tipo** | **Bi-directional shutt-off and regulation / Bi-direzionale di intercettazione e regolazione** |
|---|---|
| Sizes / Misure | 3/4" - 48" (DN20 – DN1200) |
| Flange accomodations / Flange | DIN 2501 PN6/10/16 ANSI B 16.5 Classe 150 |
| Fluid temperature / Temperatura fluido | -20°C/ +160°C (depending on pressure, fluid, and materials)<br>(secondo la pressione, il fluido e i materiali scelti) |
| Differential pressure / Pressione differenziale | Max Δp 16 bar |
| Vacuum tightness / Tenuta al vuoto | Up to 0.2 bar absolute (depending on fluid and temperature)<br>Fino a 0.2 bar assoluti (secondo il fluido e la temperature) |
| Body / Corpo | Ductile cast iron GGG40 / Ghisa sferoidale GGG40 |
| Disc / Disco | Standard CF8M |
| Seals / Guarnizioni | Nrb, Epdm |
| Versions / Versioni | Double and single acting / A doppio e singolo effetto |
| Operating temperature (valve with actuator)<br>Temperatura di esercizio (valvola con attuatore) | -20°C / +80°C (with standard actuator / con attuatore standard) |
| **UPON REQUEST / SU RICHIESTA** | |
| ATEX CERTIFICATION / CERTIFICAZIONE ATEX | |
| Valve body in aluminium alloy, carbon steel, microcast stainless steel CF8M / Corpo valvola in allluminio, acciaio al carbonio e acciaio microfuso CF8M | |
| Steel or stainless steel Aisi 304-316 disc / Disco in acciaio o acciaio inox Aisi 304-316 | |
| Actuators for different temperature ranges / Attuatori per temperature differenti | |
| Csm, Fpm, Vsi, Au or Ptfe seals / Guarnizioni in Csm, Fpm, Vsi, Au o Ptfe | |

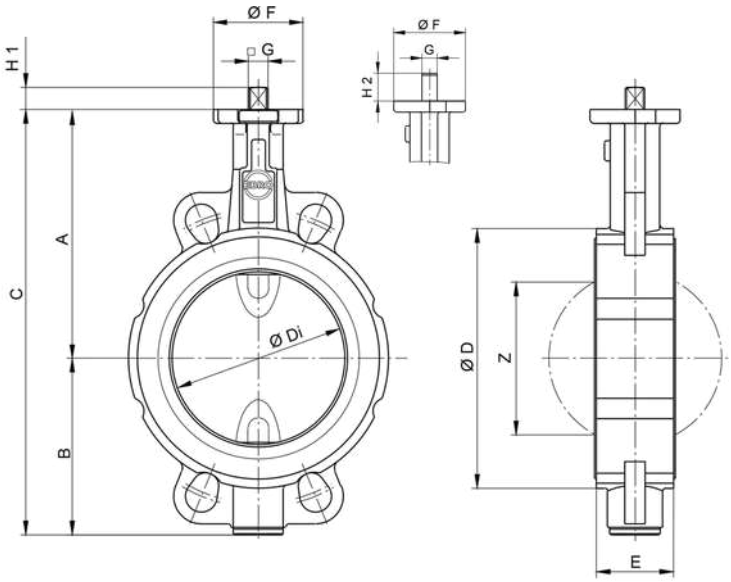


| DN [mm] | Dim. [in] | Dimensioni principali [mm] / Main dimensions | | | | | | | | | | | | Albero doppio Double shaft | Albero TS TS shaft |
|---|---|---|---|---|---|---|---|---|---|---|---|---|---|---|---|
| | | A | B | C | D | Di | E | F | Flangia/ Flange | G | H1 | H2 | Z | | |
| 20 | 3/4” | 104 | 45 | 149 | 59 | 31.5 | 33 | 54 | F04 | 11 | 12 | 19 | - | 1.3 | - |
| 25 | 1” | 104 | 45 | 149 | 63 | 31.5 | 33 | 54 | F04 | 11 | 12 | 19 | - | 1.3 | - |
| 32 | 1”1/4 | 104 | 50 | 154 | 68 | 31.5 | 33 | 54 | F04 | 11 | 12 | 19 | - | 1.4 | - |
| 40 | 1”1/2 | 113 | 66 | 179 | 80 | 38 | 33 | 54 | F04 | 11 | 12 | 19 | 22 | 1.8 | - |
| 50 | 2” | 126 | 84 | 210 | 95 | 48.5 | 43 | 54 | F04 | 11 | 12 | 19 | 25 | 2.2 | - |
| 65 | 2”1/2 | 134 | 93 | 227 | 115 | 63.5 | 46 | 54 | F04 | 11 | 12 | 19 | 45 | 2.9 | - |
| 80 | 3” | 157 | 104 | 261 | 138 | 78.5 | 46 | 65 | F05 | 14 | 16 | 25 | 65 | 4.0 | 4.5 |
| 100 | 4” | 167 | 115 | 282 | 158 | 98.5 | 52 | 65 | F05 | 14 | 16 | 25 | 85 | 5.2 | 5.8 |
| 125 | 5” | 180 | 127 | 307 | 188 | 123.5 | 56 | 65 | F05 | 14 | 16 | 25 | 111 | 6.9 | 7.5 |
| 150 | 6” | 203 | 150 | 353 | 212 | 148 | 56 | 90 | F07 | 17 | 19 | 30 | 139 | 9.5 | 11.0 |
| 200 | 8” | 228 | 176 | 404 | 268 | 199 | 60 | 90 | F07 | 17 | 19 | 30 | 190 | 13.2 | 15.0 |
| 250 | 10” | 266 | 212 | 478 | 320 | 248 | 68 | 125 | F10 | 22 | 24 | 39 | 240 | 22.5 | 25.5 |
| 300 | 12” | 291 | 237 | 528 | 370 | 296 | 78 | 125 | F10 | 22 | 24 | 39 | 287 | 31.5 | 35.0 |
| 350 | 14” | 332 | 269 | 601 | 408 | 338 | 78(92)** | 150 | F12 | * | * | - | 330 | 39.4 | 45.0 |
| 400 | 16” | 363 | 314 | 677 | 470 | 388 | 102 | 150 | F12 | * | * | - | 378 | 58.7 | 64.5 |
| 450 | 18” | 397 | 335 | 732 | 530 | 430.5 | 114 | 210 | F16 | * | * | - | 417 | 91.0 | 95.5 |
| 500 | 20” | 437 | 405 | 842 | 574 | 494.5 | 127 | 210 | F14/F16 | * | * | - | 474 | 107.0 | 113.5 |
| 600 | 24” | 498 | 469 | 967 | 675 | 590 | 154 | 300 | F16/F25 | * | * | - | 563 | 171.0 | 198.0 |
| 700 | 28” | 581 | 507 | 1088 | 772 | 680 | 165 | 300 | F16/F25 | * | * | - | 660 | 251.0 | 304.0 |
| 800 | 32” | 630 | 556 | 1186 | 874 | 780 | 190 | 300 | F25 | * | * | - | 757 | 355.0 | 375.0 |
| 900 | 36” | 696 | 617 | 1313 | 973 | 880 | 203 | 300 | F25 | * | * | - | 860 | 456.0 | 498.0 |
| 1000 | 40” | 771 | 675 | 1446 | 1070 | 980 | 216 | 350 | F30 | * | * | - | 956 | 570.0 | 718.0 |
| 1200 | 48” | 880 | 810 | 1690 | 1510 | 1170 | 254 | 350 | F30 | * | * | - | 1154 | - | 1156.0 |

*Depending on the actuator / Secondo l’attuatore montato
** Gauge according to EN558 Tab.20 (92 mm) / Scartamento secondo EN558 Tab.20 (92mm)

# BUTTERFLY VALVES



## *BUTTERFLY VALVE LUG TYPE*

## *VALVOLA A FARFALLA TIPO LUG*

*Atex certification upon request*
*Certificazione Atex su richiesta*

| **Tipo / Type** | **Bi-directional shutt-off and regulation**<br>**Bi-direzionale di intercettazione e regolazione** |
|---|---|
| Sizes / Misure | 3/4" -24" (DN20 - DN600) |
| Fluid temperature / Temperatura fluido | -20° / +160° C depending on pressure and materials<br>secondo la pressione e i materiali scelti |
| Differential pressure / Pressione differenziale | Max Δp 16 bar |
| Vacuum tightness / Tenuta al vuoto | Up to 0.2 bar absolute (depending on fluid and temperature)<br>Fino a 0.2 bar assoluti (secondo il fluido e la temperatura) |
| Body / Corpo | Ductile cast iron GGG40 -standard<br>Ghisa sferoidale GGG40 - standard |
| Disc / Disco | CF8M |
| Seals / Guarnizioni | Nrb, Epdm |
| Versions / Versioni | Double and single acting / A doppio e singolo effetto |
| Complete with actuator / Complete di attuatore | -20°C / +80°C (with standard actuator / con attuatore standard) |
| **UPON REQUEST / SU RICHIESTA** | |
| ATEX Certification / Certificazione ATEX | |
| Carbon steel valve body / Corpo valvola in acciaio al carbonio | |
| Steel, stainless steel Aisi 304-316 disc / Disco in acciao, acciaio inox Aisi 304-316 | |
| Actuators for different temperature ranges / Attuatori per temperature differenti | |
| Csm, Fpm, Vsi, Au or Ptfe seals / Guarnizioni in Csm, Fpm, Vsi, Au o Ptfe | |

## *BUTTERFLY VALVE LUG TYPE*

## *VALVOLA A FARFALLA TIPO LUG*

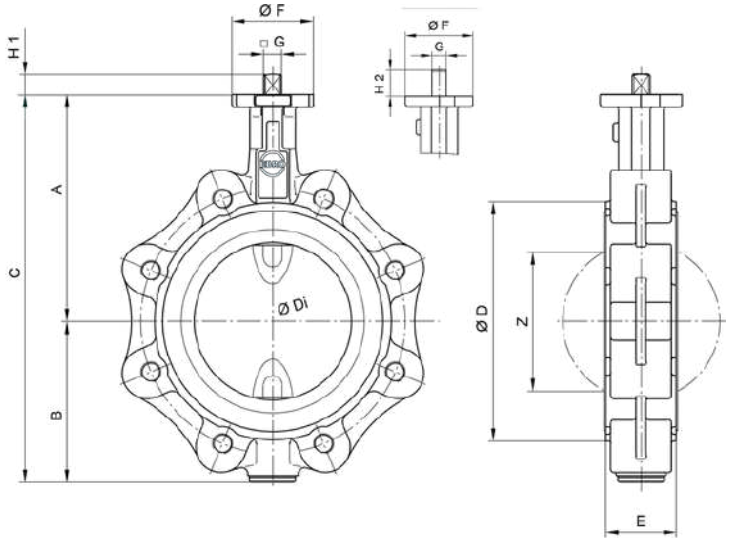


| DN [mm] | Dim./Size [in] | Dimensioni principali/Main measurements [mm] | | | | | | | | | | | | Peso/Weight [kg] | |
|---|---|---|---|---|---|---|---|---|---|---|---|---|---|---|---|
| | | A | B | C | D | Di | E | F | Flangia | G | H1 | H2 | Z | Albero doppio Double shaft | Albero TS TS shaft |
| 20 | 3/4” | 104 | 45 | 149 | 63 | 31.5 | 33 | 54 | F04 | 11 | 12 | 19 | - | 2.1 | - |
| 25 | 1” | 104 | 45 | 149 | 63 | 31.5 | 33 | 54 | F04 | 11 | 12 | 19 | - | 2.1 | - |
| 32 | 1”1/4 | 104 | 50 | 154 | 68 | 31.5 | 33 | 54 | F04 | 11 | 12 | 19 | - | 2.1 | - |
| 40 | 1”1/2 | 113 | 66 | 179 | 80 | 38 | 33 | 54 | F04 | 11 | 12 | 19 | 22 | 4.0 | - |
| 50 | 2” | 126 | 84 | 210 | 95 | 48.5 | 43 | 54 | F04 | 11 | 12 | 19 | 25 | 4.8 | - |
| 65 | 2”1/2 | 134 | 93 | 227 | 115 | 63.5 | 46 | 54 | F04 | 11 | 12 | 19 | 45 | 5.5 | - |
| 80 | 3” | 157 | 104 | 261 | 138 | 78.5 | 46 | 65 | F05 | 14 | 16 | 25 | 65 | 8.6 | 9.1 |
| 100 | 4” | 167 | 115 | 282 | 158 | 98.5 | 52 | 65 | F05 | 14 | 16 | 25 | 85 | 9.8 | 10.4 |
| 125 | 5” | 180 | 127 | 307 | 188 | 123.5 | 56 | 65 | F05 | 14 | 16 | 25 | 111 | 10.1 | 10.7 |
| 150 | 6” | 203 | 150 | 353 | 210 | 148 | 56 | 90 | F07 | 17 | 19 | 30 | 139 | 13.1 | 14.6 |
| 200 | 8” | 228 | 176 | 404 | 268 | 199 | 60 | 90 | F07 | 17 | 19 | 30 | 190 | 18.8 | 20.6 |
| 250 | 10” | 266 | 212 | 478 | 320 | 248 | 68 | 125 | F10 | 22 | 24 | 39 | 240 | 29.5 | 32.5 |
| 300 | 12” | 291 | 237 | 528 | 370 | 296 | 78 | 125 | F10 | 22 | 24 | 39 | 287 | 37.0 | 40.5 |
| 350 | 14” | 332 | 269 | 601 | 408 | 338 | 78(92)** | 150 | F12 | * | * | - | 330 | 54.8 | 60.4 |
| 400 | 16” | 363 | 314 | 677 | 470 | 388 | 102 | 150 | F12 | * | * | - | 378 | 81.5 | 87.3 |
| 450 | 18” | 397 | 335 | 732 | 530 | 430.5 | 114 | 210 | F16 | * | * | - | 417 | 101.4 | 105.9 |
| 500 | 20” | 437 | 405 | 842 | 574 | 494.5 | 127 | 210 | F14/F16 | * | * | - | 474 | 136.3 | 142.8 |
| 600 | 24” | 498 | 469 | 967 | 675 | 590 | 154 | 300 | F16/F25 | * | * | - | 563 | 240.5 | 267.5 |

*Secondo l’attuatore montato

** Scartamento secondo EN558 Tab.20 (92mm)

# BUTTERFLY VALVES



***BUTTERFLY VALVE***
***STAINLESS STEEL BODY***

***FEMALE-FEMALE GAS ENDS***
***FEMALE-FEMALE DIN ENDS***
***CLAMP-CLAMP END BS TYPE***
***WELDING-WELDING ENDS***
***COMPLETE OF ISO 5211 ACTUATOR BRACKET + PNEUMATIC ACTUATOR***

***VALVOLA A FARFALLA CORPO ACCIAIO INOX***

***GAS FEMMINA-FEMMINA***
***DIN FEMMINA-FEMMINA***
***CLAMP-CLAMP***
***A SALDARE-SALDARE***
***COMPLETA DI KIT DI MONTAGGIO PER ATTUATORE ISO 5211 + ATTUATORE PNEUMATICO***

| | |
|---|---|
| Type / Tipo | Butterfly valve / Valvola a farfalla |
| Sizes / Misure | 1/2" – 4" (DN15 – DN100) Depending on models / a seconda dei modelli |
| Fluid temperature / Temperatura fluido | Depending on fluids and materials / Secondo i fluidi e i materiali scalti |
| Differential pressure / Pressione differenziale | Max Δp 6 bar |
| Operating pressure / Pressione di utilizzo | Max 6 bar |
| Body / Corpo | Stainless steel Aisi 304L or 316L / Acciaio inox Aisi 304L o 316L |
| Disc / Disco | Stainless steel Aisi 316L / Acciaio inox Aisi 316L |
| Seals / Guarnizioni | Epdm, Fpm, silicon rubber/ gomma siliconica |
| Versions / Versioni | Double and single acting / A doppio e singolo effetto |
| Complete with actuator / Complete di attuatore | -20°C / +80°C (with standard actuator / con attuatore standard) |
| **UPON REQUEST / SU RICHIESTA** | |
| Actuators for different temperature ranges / Attuatori per temperature differenti | |

# COMPATIBILITY CHART

# COMPATIBILITÀ CHIMICA

| FLUIDS<br>FLUIDI | | VALVE MATERIALS<br>MATERIALI VALVOLA | | | | | | | | GASKETS<br>GUARNIZIONI | | | |
|---|---|---|---|---|---|---|---|---|---|---|---|---|---|
| | | CAST IRON<br>GHISA | CARBON STEEL<br>ACCIAIO AL CARBONIO | STAINLESS STEEL AISI 304<br>ACCIAIO INOX AISI 304 | STAINLESS STEEL AISI 316<br>ACCIAIO INOX AISI 316 | BRASS<br>OTTONE | BRONZE<br>BRONZO | ALUMINIUM<br>ALLUMINIO | NYLON PA66 | NBR | EPDM | FKM | PTFE |
| Acetylene | Acetilene | | | | | | | | | | | | |
| Vinegar | Aceto | | | | | | | | | | | | |
| Acetone | Acetone | | | | | | | | | | | | |
| Acetic Acid | Acido Acetico | | | | | | | | | | | | |
| Hydrochloric Acid (10%) | Acido Cloridrico (10%) | | | | | | | | | | | | |
| Formic Acid | Acido Formico | | | | | | | | | | | | |
| Hydrofluoric Acid (10%) | Acido Fluoridrico (10%) | | | | | | | | | | | | |
| Phosphoric Acid (30%) | Acido Fosforico (10%) | | | | | | | | | | | | |
| Nitric Acid (10%) | Acido Nitrico (10%) | | | | | | | | | | | | |
| Sulfuric Acid (30%) | Acido Solforico (30%) | | | | | | | | | | | | |
| Fresh Water | Acqua dolce | | | | | | | | | | | | |
| Sea Water | Acqua di Mare | | | | | | | | | | | | |
| Hydrogen Peroxide (30%) | Acqua Ossigenata (30%) | | | | | | | | | | | | |
| Distilled Water | Acqua distillata | | | | | | | | | | | | |
| Ethyl Alcohol (Ethanol) | Alcool Etilico (Etanolo) | | | | | | | | | | | | |
| Methyl Alcohol (Methanol) | Alcool Metilico (Metanolo) | | | | | | | | | | | | |
| Ammonia (10%) | Ammoniaca (10%) | | | | | | | | | | | | |
| Carbon Dioxide | Anidride Carbonica | | | | | | | | | | | | |
| Sulfur Dioxide | Anidride Solforosa | | | | | | | | | | | | |
| Nitrogen | Azoto | | | | | | | | | | | | |
| Gasoline | Benzina | | | | | | | | | | | | |
| Benzene | Benzolo | | | | | | | | | | | | |
| Diesel Fuel | Carburante Diesel | | | | | | | | | | | | |
| Chlorine, Anhydrous liquid | Cloro, anidro liquido | | | | | | | | | | | | |
| Sodium Chloride (10%) | Cloruro di Sodio (10%) | | | | | | | | | | | | |
| Detergents | Detergenti | | | | | | | | | | | | |
| Freon 12 | Freon 12 | | | | | | | | | | | | |

**COMPATIBILITY KEY / LEGENDA COMPATIBILITÀ**

- Very good / Ottima
- Good / Buona
- Limited / Limitata
- Not recommended / Sconsigliata
- Unavailable / Non disponibile

# COMPATIBILITY CHART

# COMPATIBILITÀ CHIMICA

| FLUIDS<br>FLUIDI | | VALVE MATERIALS<br>MATERIALI VALVOLA | | | | | | | | GASKETS<br>GUARNIZIONI | | | |
|---|---|---|---|---|---|---|---|---|---|---|---|---|---|
| | | CAST IRON<br>GHISA | CARBON STEEL<br>ACCIAIO AL CARBONIO | STAINLESS STEEL AISI 304<br>ACCIAIO INOX AISI 304 | STAINLESS STEEL AISI 316<br>ACCIAIO INOX AISI 316 | BRASS<br>OTTONE | BRONZE<br>BRONZO | ALUMINIUM<br>ALLUMINIO | NYLON PA66 | NBR | EPDM | FKM | PTFE |
| Freon 22 | Freon 22 | | | | | | | | | | | | |
| Chlorine Gas | Gas cloro | | | | | | | | | | | | |
| Ethylene glycol | Glicole Etilenico | | | | | | | | | | | | |
| Hydrogen (gas) | Idrogeno (gas) | | | | | | | | | | | | |
| Hydrogen Sulfide | Idrogeno Solforato | | | | | | | | | | | | |
| Sodium Hypochlorite (5%) | Ipoclorito di Sodio (5%) | | | | | | | | | | | | |
| Methane | Metano | | | | | | | | | | | | |
| Food Oils (vegetable) | Oli alimentari (vegetali) | | | | | | | | | | | | |
| Fuel Oil | Olio combustibile | | | | | | | | | | | | |
| Motor Oil | Olio di motore | | | | | | | | | | | | |
| Lubricating Oil | Olio lubrificante | | | | | | | | | | | | |
| Mineral Oil | Olio minerale | | | | | | | | | | | | |
| Carbon Monoxide | Ossido di carbonio | | | | | | | | | | | | |
| Oxigen (Cold) | Ossigeno (Freddo) | | | | | | | | | | | | |
| Ozone | Ozono | | | | | | | | | | | | |
| Paraffin | Paraffina | | | | | | | | | | | | |
| Perchloroethylene | Percloroetilene | | | | | | | | | | | | |
| Petroleum Oil | Petrolio | | | | | | | | | | | | |
| Propane (liquefied) | Propano (gas liquido) | | | | | | | | | | | | |
| Caustic Soda (10°) | Soda Caustica (10°) | | | | | | | | | | | | |
| Fruit Juice | Succo di frutta | | | | | | | | | | | | |
| Toulene (Toulol) | Toluene (Toluolo) | | | | | | | | | | | | |
| Trichloroethylene | Tricloroetilene | | | | | | | | | | | | |
| Urea (5%) | Urea (5%) | | | | | | | | | | | | |
| Steam (< 150 °C) | Vapore (< 150 °C) | | | | | | | | | | | | |
| Steam (> 150 °C) | Vapore (> 150 °C) | | | | | | | | | | | | |
| Wine | Vino | | | | | | | | | | | | |
| Xylene | Xilolo | | | | | | | | | | | | |

**COMPATIBILITY KEY / LEGENDA COMPATIBILITÀ**

- Very good / Ottima
- Good / Buona
- Limited / Limitata
- Not recommended / Sconsigliata
- Unavailable / Non disponibile

**DISCLAIMER**

The illustrations in the catalog are intended to give a depiction of the various types of products, but are not binding.
Ma.ro.s. Engineering reserves the right to make any changes and refinements dictated by experience without prior notice in the execution of details.
Overall dimensions and technical data are for reference only and not binding.

Le illustrazioni del catalogo sono destinate a dare una raffigurazione dei vari tipi di prodotto, ma non sono impegnative.
Ma.ro.s. Engineering si riserva di apportare senza preavviso, nell'esecuzione dei dettagli, tutte le modifiche e i perfezionamenti dettati dall'esperienza.
Dimensioni d'ingombro e i dati tecnici sono a puro titolo indicativo e non vincolanti.

*You are kindly requested to consult and make always reference to the information regarding use, maintenance, and installation published on the website www.marosengineering.com*

Consultare sempre le informazioni di uso, manutenzione ed installazione presenti nel sito www.marosengineering.com

***WARNING***
*Take note that all element subjected to pressure must comply with the rules concerning the relative PN values. The maximum allowable working pressure decreases with increasing temperature. In case of temperature below zero the freezing of media can occur and cause irreparable damages. Therefore we recommend to isolate the valve at any stop work plant.*
*Concerning alla pneumatic piston valves, if they have to be used in closing with flow mode (flow from above the plug) it is advisable first to consult Maros Engineering technical or sales personnel.*

**ATTENZIONE**
Si ricorda che tutti gli elementi sottoposti a pressione devono essere conformi alle norme riguardanti I valori di PN. Le pressioni massime di utilizzo diminuiscono all'aumentare della temperatura. Nel caso di temperature inferiori allo zero, il fluido in esse contenuto può congelare e causare danni irreparabili. In questo caso raccomandiamo di isolare opportunamente la valvola.
Per le valvole a tampone con ingresso fluido SOPRA L'OTTURATORE si prega di consultare preventivamente l'ufficio tecnico o commerciale Maros Engineering srl.

**Check and download:**
**INSTALLATION, USE, SERVICE, AND GUARANTEE MANUAL**

**Consulta e scarica:**
**MANUALE DI INSTALLAZIONE, USO, MANUTENZIONE E GARANZIA**

MA.RO.S. engineering s.r.l
2026



MAROS engineering

## CONTACTS


commerciale@marosengineering.com

+39 (0) 532 827174

www.marosengineering.com


TÜV IT 24 ATEX 0196 AR

Certified Quality System
Nr. 50 100 17245

VISITA IL SITO WEB
CHECK WEBSITE


MA.RO.S. engineering S.R.L.
Via del Lavoro 1/a Località Coronella 44028 Poggio Renatico FERRARA - iTALY